Fiches Techniques 2020
2020 Technical sheets

red EDITION

red
EDITION

S O M M A I R E

Canapé Cannage / *Wicker sofa* P. 05
Fauteuil Cannage - Bois noir / *Wicker armchair - Black wood* P. 11
Fauteuil Cannage - Bois clair / *Wicker armchair - Natural wood* P. 15
Chaise Cannage / *Wicker chair* P. 19
Tabouret Cannage haut / *High cane stool* P. 23
Canapé 210 / *Sofa 210* P. 27
Canapé 120 / *Sofa 120* P. 31
Fauteuil Floating / *Floating armchair* P. 35
Stool / *Stool* P. 39
Table de repas Felice / *Felice dining table* P. 43
Table de repas Horizon / *Horizon dining table* P. 45
Table basse small / *Small coffee table* P. 49
Table basse large / *Large coffee table* P. 53
Table basse Lounge small / *Small Lounge coffee table* P. 57
Table basse Lounge large / *Large Lounge coffee table* P. 61
Console Horizon small / *Small horizon console* P. 65
Console Horizon large / *Large horizon console* P. 69
Enfilade miroir / *Mirror sideboard* P. 73
Miroir Ellipse / *Ellipse mirror* P. 77
Miroir Totem / *Totem mirror* P. 81
Boite Pigalle / *Pigalle box* P. 83
Lampe Lucid Dream / *Lucid Dream Lamp* P. 87
Claustra / *Divider* P. 89
Tapis Parasol / *Sunshade Rug* P. 93

FICHE TECHNIQUE / *TECHNICAL SHEET*

Canapé cannage
Wicker sofa

red EDITION

FICHE TECHNIQUE / *TECHNICAL SHEET*

Canapé cannage 210
Wicker sofa 210

Structure en chêne massif naturel ou hêtre massif teinté noir, embouts laiton.
Cannage en rotin naturel.
Revêtement en tissu, velours ou cuir.
Coussin d'assise : mousse HR bi-densité, 30-35 kg/m^3.
Coussins de dossier : plume (oie et canard) et fibre polyester.
Coussins d'assise et de dossier déhoussables.

DIMENSIONS

Long. : 210 cm . Prof. : 80 cm . Haut. : 84 cm

POIDS : 45 kg

Solid natural oak or solid matte black-lacquered beech frame, brass-tipped anterior legs.
Wicker made from natural cane.
Upholstery available in fabric, velvet or leather.
Seat cushion: HR bi-density foam, 30-35 kg/m^3.
Back cushions: goose and duck down combined with polyester fiber.
Removable seat and back cushion covers.

MEASURES

Length: 210 cm . Depth: 80 cm . Height: 84 cm

WEIGHT: *45 kg*

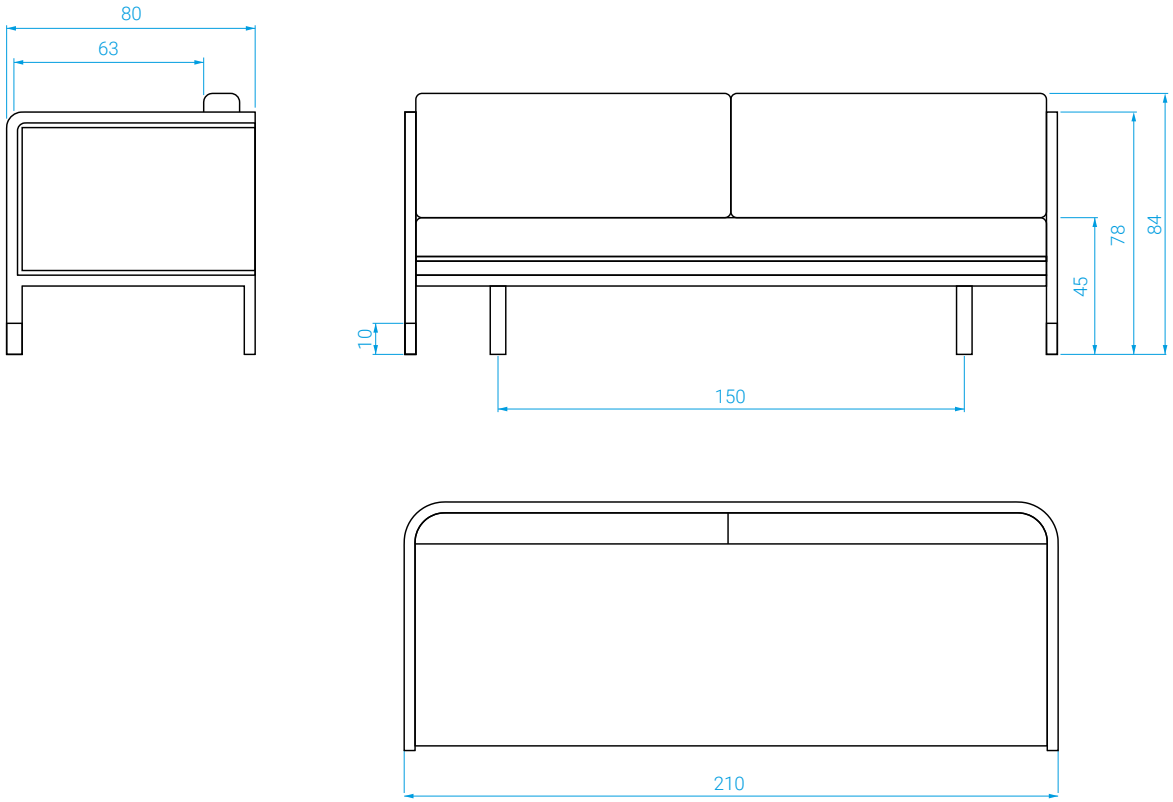

TISSUS / *FABRICS*

Canapé cannage 210
Wicker sofa 210

Catégorie B : Indien T15

Catégorie C : Bleu canard T24 - Gris chic T25
Fox T26 - Bleu marine T27 - Caviar T37

Catégorie D : Jungle Léopard T38

Cuir : sur demande

Canapé personnalisable avec un tissu ou cuir de votre choix, hors collection.

Category B: *Indian T15*

Category C: *Peacock blue T24 - Chic gray T25*
Fox T26 - Navy blue T27 - Caviar T37

Category D: *Jungle Leopard T38*

Leather: *on demand*

Available in the colors below. Custom-made bespoke upholstery also possible.

T15

T24

T25

T26

T27

T37

T38

FICHE TECHNIQUE / *TECHNICAL SHEET*

Canapé cannage 160
Wicker sofa 160

Structure en chêne massif naturel ou hêtre massif teinté noir, embouts laiton.
Cannage en rotin naturel.
Revêtement en tissu, velours ou cuir.
Coussin d'assise : mousse HR bi-densité, 30-35 kg/m^3.
Coussins de dossier : plume (oie et canard) et fibre polyester.
Coussins d'assise et de dossier déhoussables.

DIMENSIONS

Long. : 160 cm . Prof. : 80 cm . Haut. : 84 cm

POIDS : 40 kg

Solid natural oak or solid matte black-lacquered beech frame, brass-tipped anterior legs.
Wicker made from natural cane.
Upholstery available in fabric, velvet or leather.
Seat cushion: HR bi-density foam, 30-35 kg/m^3.
Back cushions: goose and duck down combined with polyester fiber.
Removable seat and back cushion covers.

MEASURES

Length: 160 cm . Depth: 80 cm . Height: 84 cm

***WEIGHT**: 40 kg*

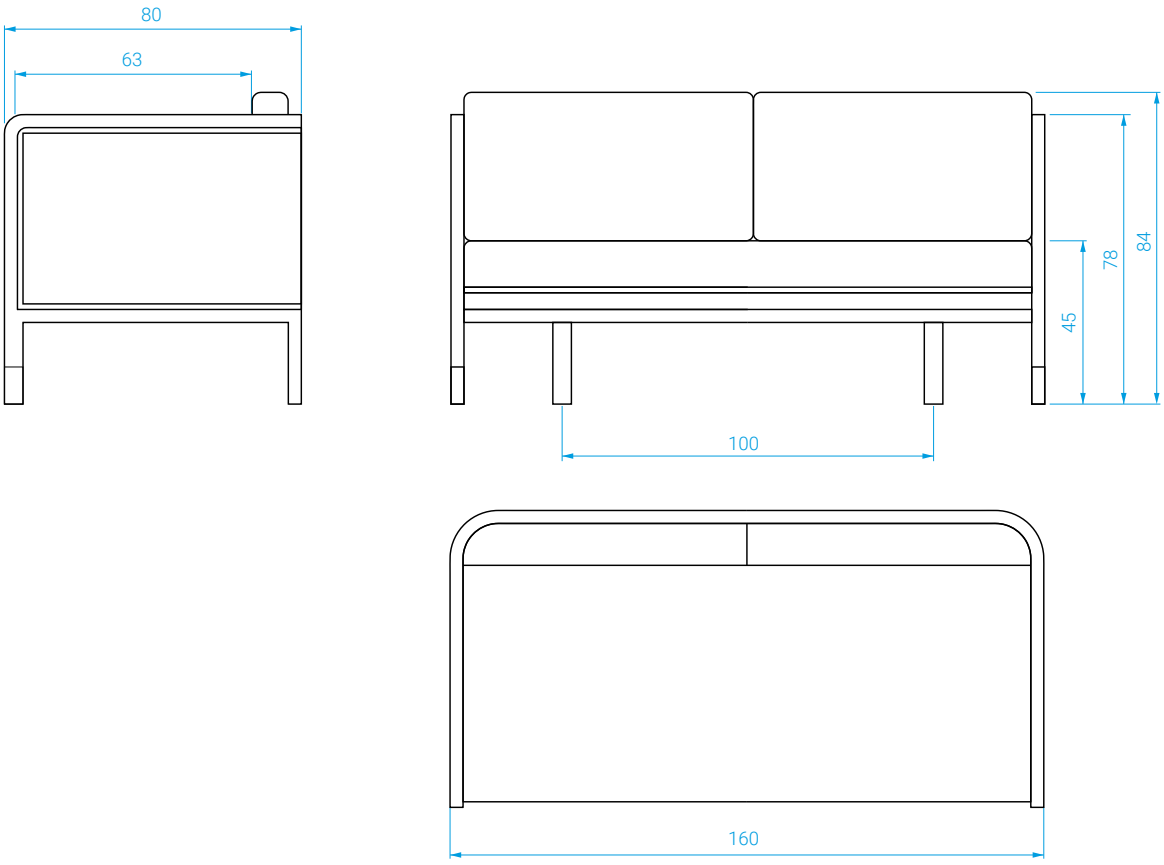

TISSUS / *FABRICS*

Canapé cannage 160
Wicker sofa 160

Catégorie B : Indien T15 - Prune T19

Catégorie C : Bleu canard T24 - Gris chic T25
Fox T26 - Bleu marine T27 - Caviar T37

Catégorie D : Jungle Léopard T38

Cuir : sur demande

Canapé personnalisable avec un tissu ou cuir de votre choix, hors collection.

Category B: *Indian T15 - Prune T19*

Category C: *Peacock blue T24 - Chic gray T25*
Fox T26 - Navy blue T27 - Caviar T37

Category D: *Jungle Leopard T38*

Leather: *on demand*

Available in the colors below. Custom-made bespoke upholstery also possible.

T15

T24

T25

T26

T27

T37

T38

FICHE TECHNIQUE / *TECHNICAL SHEET*

Fauteuil cannage - Bois noir

Wicker armchair - Black wood

FICHE TECHNIQUE / *TECHNICAL SHEET*

Fauteuil cannage - Bois noir
Wicker armchair - Black wood

Structure en hêtre massif teinté noir et laque mat sur bois contreplaqué. Piètement en acier laqué noir.

Cannage en rotin naturel.
Revêtement en tissu, velours ou cuir.
Coussin d'assise : mousse HR bi-densité, 30-35kg/m^3.
Coussin de dossier : plume (oie et canard) et fibre polyester.
Coussins d'assise et de dossier déhoussables.

DIMENSIONS

Long. : 75 cm . Prof. : 74 cm . Haut. : 74,5 cm

POIDS : 25 kg

Solid ash frame and veneer with steel base all lacquered black matte.

Upholstery available in fabric, velvet or leather.
Seat cushion: HR bi-density foam, 30-35kg/m^3.
Polyester fiber and goose feather back cushions
Removable seat and back cushion covers.

MEASURES

Length: 75 cm . Depth: 74 cm . Height: 74,5 cm

***WEIGHT**: 25 kg*

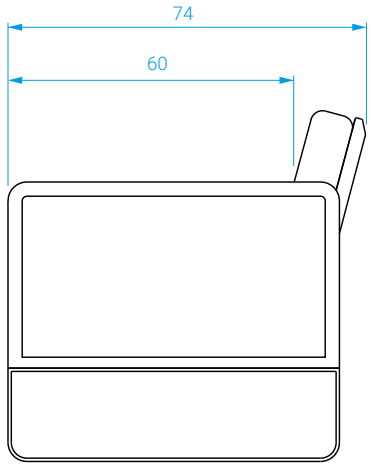

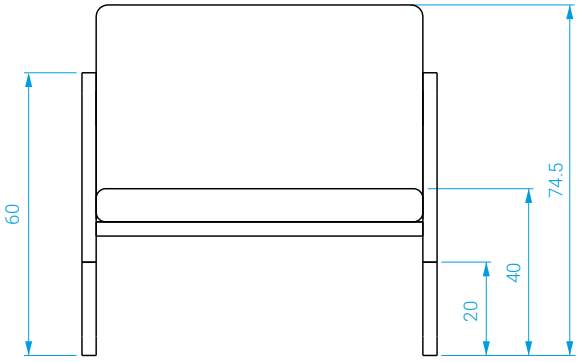

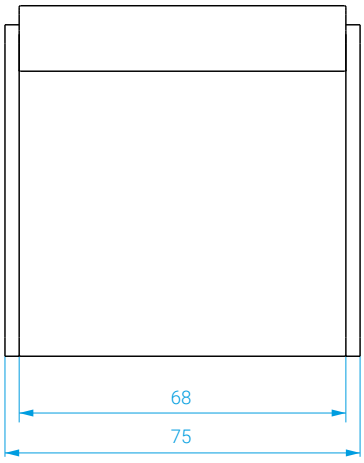

TISSUS / *FABRICS*

Fauteuil cannage - Bois noir
Wicker armchair - Black wood

Catégorie B : Indien T15 - Ocre T16
Catégorie C : Fox T26 – Bleu marine T27 - Caviar T37
Catégorie D : Jungle Léopard T38
Cuir : sur demande
Fauteuil personnalisable avec un tissu ou cuir de votre choix, hors collection.

***Category B**: Indian T15 - Ochre T16*
***Category C:** Fox T26 - Navy blue T27 - Caviar T37*
***Category D:** Jungle Leopard T38*
***Leather**: on demand*
Available in the colors below. Custom-made bespoke upholstery also possible.

T15

T16

T26

T27

T37

T38

FICHE TECHNIQUE / *TECHNICAL SHEET*

Fauteuil cannage - Bois naturel

Wicker armchair - Natural wood

red EDITION

FICHE TECHNIQUE / *TECHNICAL SHEET*

Fauteuil cannage - Bois naturel

Wicker armchair - Natural wood

Structure en bois clair. Pieds en laiton.
Cannage en rotin naturel.

Revêtement en tissu, velours ou cuir.
Coussin d'assise : mousse HR bi-densité, 30-35kg/m^3.
Coussin de dossier : plume (oie et canard) et fibre polyester.
Coussins d'assise et de dossier déhoussables.

DIMENSIONS

Long. : 75 cm . Prof. : 76,5 cm . Haut. : 72,5 cm

POIDS : 23 kg

Solid natural wood frame. Brass base.
Wicker made from natural rattan.

Upholstery available in fabric, velvet or leather.
Seat cushion: HR bi-density foam, 30-35 kg/m^3.
Polyester fiber and goose feather back cushions
Removable seat and back cushion covers.

MEASURES

Length: 75 cm . Depth: 76,5 cm . Height: 72,5 cm

***WEIGHT**: 23 kg*

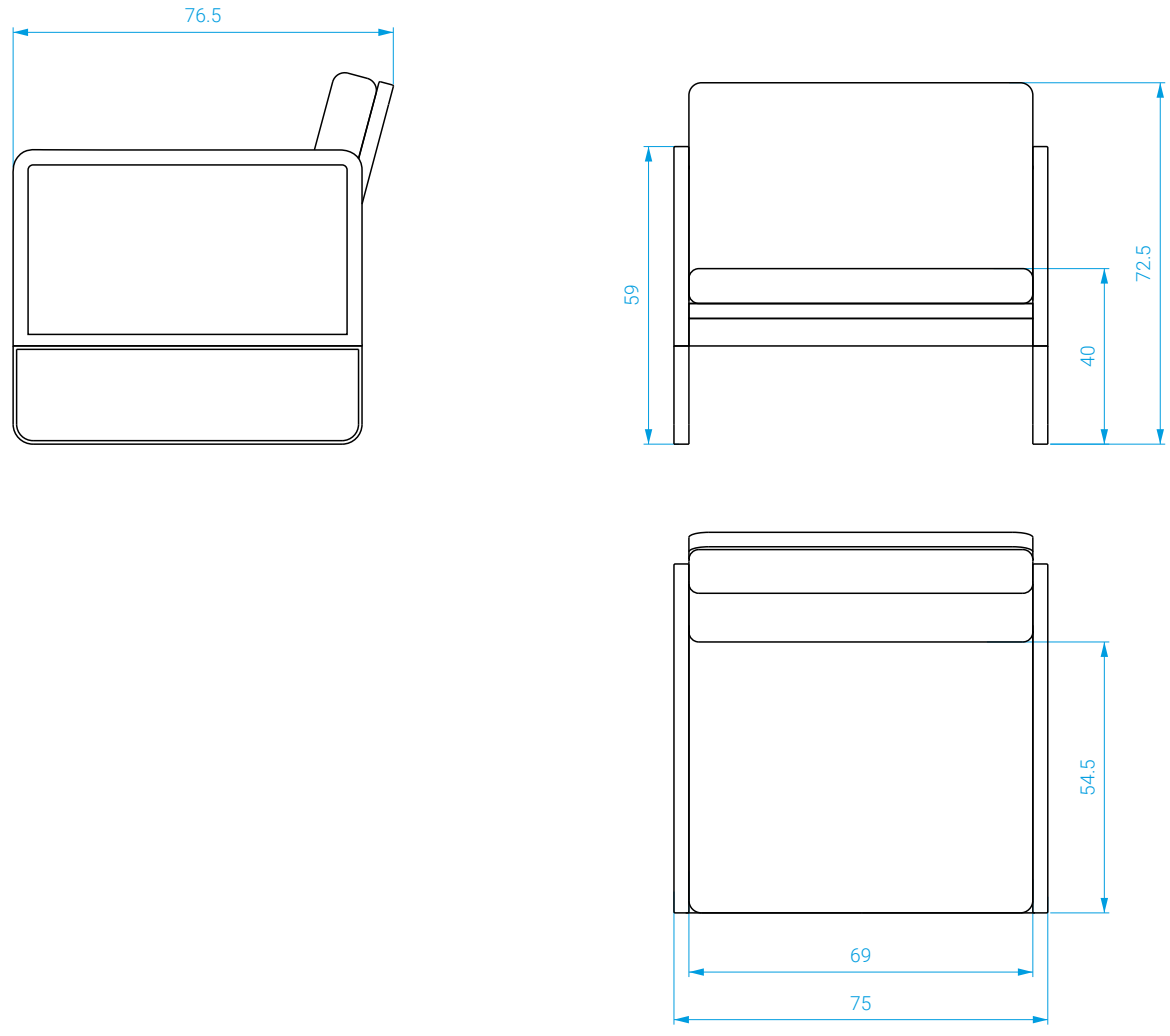

TISSUS / *FABRICS*

Fauteuil cannage - Bois naturel
Wicker armchair - Natural wood

Catégorie B : Indien T15 - Ocre T16
Catégorie C : Fox T26 – Bleu marine T27 - Caviar T37
Catégorie D : Jungle Léopard T38
Cuir : sur demande
Fauteuil personnalisable avec un tissu ou cuir de votre choix, hors collection.

***Category B**: Indian T15 - Ochre T16*
***Category C:** Fox T26 - Navy blue T27 - Caviar T37*
***Category D:** Jungle Leopard T38*
***Leather**: on demand*
Available in the colors below. Custom-made bespoke upholstery also possible.

T15

T16

T26

T27

T37

T38

FICHE TECHNIQUE / *TECHNICAL SHEET*

Chaise cannage
Wicker chair

red EDITION

FICHE TECHNIQUE / *TECHNICAL SHEET*

Chaise cannage
Wicker chair

Structure en chêne massif, teinte naturelle ou noire.
Revêtement en tissu, velours ou cuir.
Accoudoirs en laiton.

DIMENSIONS

Avec accoudoirs :
Larg. : 53,5 cm . Prof. : 52 cm . Haut. : 80 cm

Sans accoudoirs :
Larg. : 48,5 cm . Prof. : 52 cm . Haut. : 80 cm

POIDS

Avec accoudoirs : 5 kg
Sans accoudoirs : 4,5 kg

Solid oak frame in natural or black finish.
Seat upholstered in leather or fabric.
Brass armrest version available.

MEASURES

With armrests:
Width: 53,5 cm . Depth: 52 cm . Height: 80 cm

Without armrests:
Width: 48,5 cm . Depth: 52 cm . Height: 80 cm

WEIGHT

With armrests: 5 kg
Without armrests: 4,5 kg

Sans accoudoirs
Without armrests

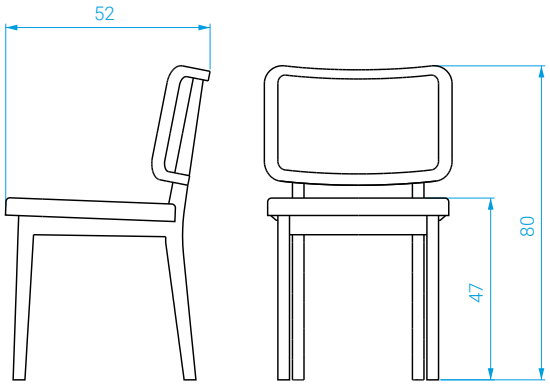

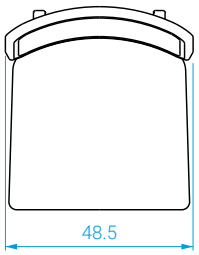

Avec accoudoirs
With armrests

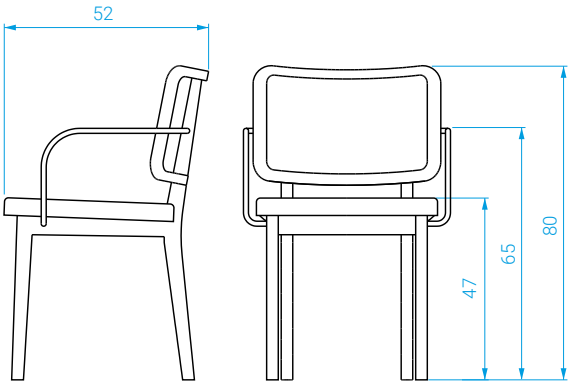

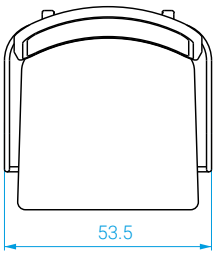

TISSUS / *FABRICS*

Chaise cannage
Wicker chair

Catégorie B : Prune T19
Catégorie C : Gris chic T25 - Caviar T37
Cuir : Noir T51 - Beige T52
Chaise personnalisable avec un tissu ou cuir de votre choix, hors collection (pour un minimum de 6 pièces).

Category B: Prune T19
Category C: Chic gray T25 - Caviar T37
Leather: Black T51 - Beige T52
Available in the colors below. Custom-made bespoke upholstery also possible.

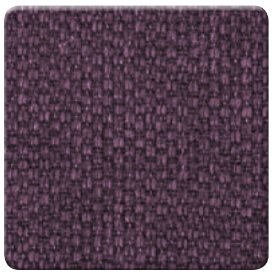
T19

T25

T37

T51

T52

FICHE TECHNIQUE / *TECHNICAL SHEET*

Tabouret haut cannage
Wicker high stool

FICHE TECHNIQUE / *TECHNICAL SHEET*

Tabouret haut cannage
Wicker high stool

Structure en chêne massif, teinte naturelle ou noire.
Revêtement en tissu, velours ou cuir.
Barreaux en laiton.

DIMENSIONS

Larg. : 43 cm . Prof. : 49,5 cm . Haut. : 106 cm

POIDS : 9,6 kg

Solid oak frame in natural or black finish.
Seat upholstered in leather or fabric.
Brass bars.

MEASURES

Width: 43 cm . Depth: 49,5 cm . Height: 106 cm

***WEIGHT**: 9,6 kg*

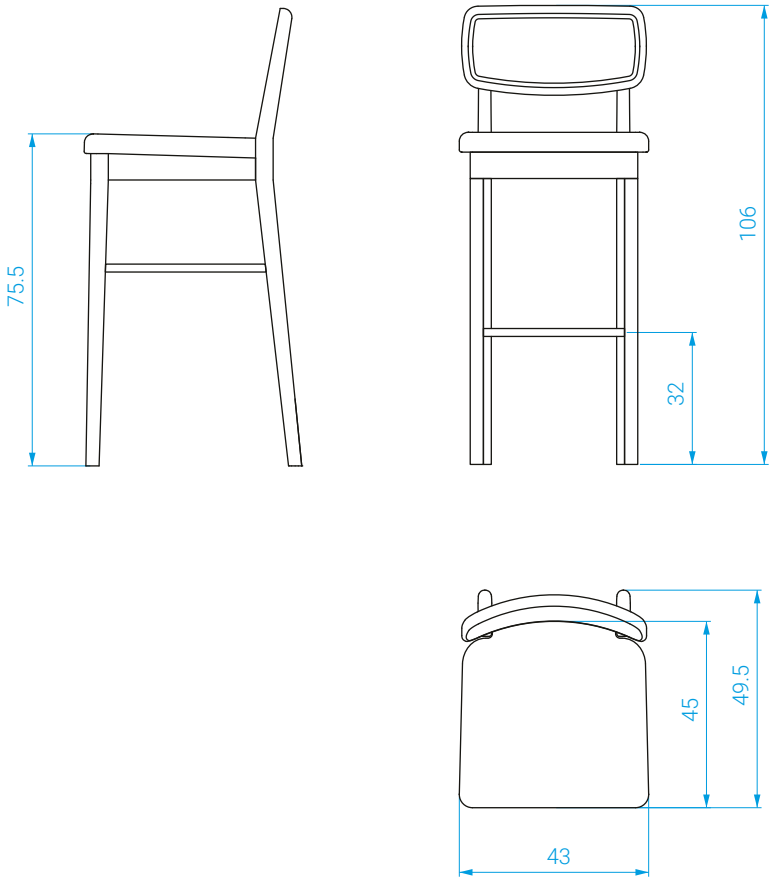

TISSUS / *FABRICS*

Tabouret haut cannage
Wicker high stool

Catégorie B : Prune T19
Catégorie C : Caviar T37
Cuir : Noir T51 - Beige T52
Tabouret personnalisable avec un tissu ou cuir de votre choix, hors collection (pour un minimum de 6 pièces)

Category B: *Prune T19*
Category C: *Caviar T37*
Leather: *Black T51 - Beige T52*
Available in the colors below. Custom-made bespoke upholstery also possible.

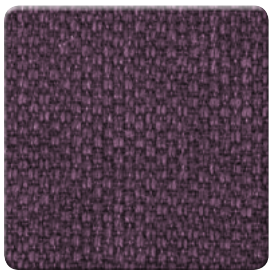
T19

T37

T51

T52

FICHE TECHNIQUE / *TECHNICAL SHEET*

Canapé 210

Sofa 210

FICHE TECHNIQUE / *TECHNICAL SHEET*

Canapé 210
Sofa 210

Structure en bois massif, piètement en chêne massif naturel ou teinté noir mat.
Revêtement en tissu, velours ou cuir.
Coussin d'assise : mousse HR bi-densité, 30-35kg/m³.
Coussins d'assise et de dossier déhoussables.

DIMENSIONS

Long. : 210cm . Prof. : 90cm . Haut. : 78cm

POIDS : 54kg

Solid wood frame and solid oak legs, natural or matte black-painted.
Upholstery available in fabric or velvet.
Seat cushion: HR bi-density foam, 30-35kg/m³.
Removable seat and back cushion.

MEASURES

Length: 210cm . Depth: 90cm . Height: 78cm

***WEIGHT**: 54kg*

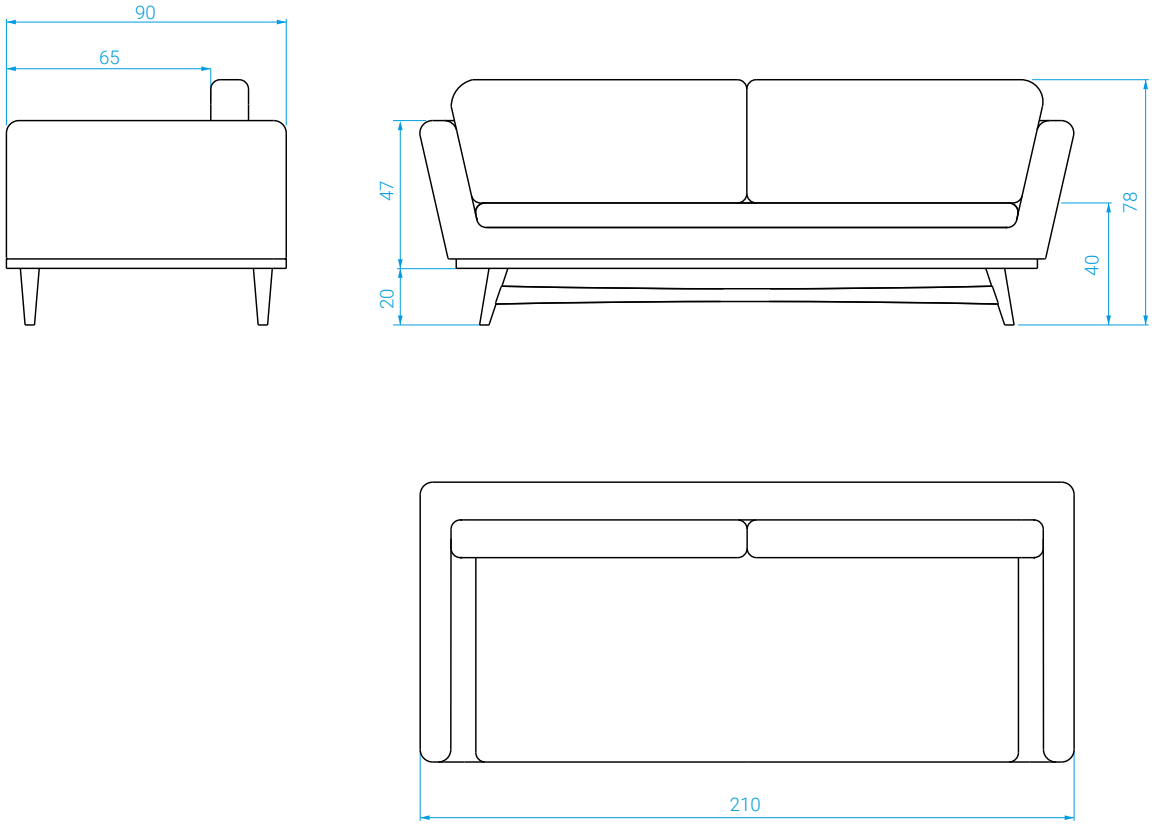

TISSUS / *FABRICS*

Canapé 210 - Bois naturel
Sofa 210 - Natural wood

Catégorie A : Anthracite chiné T01 - Beige chiné foncé T03

Catégorie B : Orage T11 - Gris T12 - Indien T15
Craie T17*

Catégorie C : Bleu canard T24 - Caviar T37*
T44 Mosaïk / Velours noir

*Sur commande

***Category A**: Anthracite T01 - Dark beige T03*

***Category B**: Orage T11 - Grey T12 - Indian T15*
*Chalk T17**

***Category C:** Peacock blue T24 - Caviar T37**
T44 Mosaïk / Black velvet

**Made to order*

T01

T03

T11

T12

T15

T17

T44

T24

T37

Canapé 210 - Teinté noir mat
Sofa 210 - Matte black-painted

Catégorie C : Fox T26

Category C: *Fox T26*

T26

FICHE TECHNIQUE / *TECHNICAL SHEET*

Canapé 120
Sofa 120

red EDITION

FICHE TECHNIQUE / *TECHNICAL SHEET*

Canapé 120
Sofa 120

Structure en bois massif, piètement en chêne massif naturel ou teinté noir mat.
Revêtement en tissu ou velours.
Coussin d'assise : mousse HR bi-densité, 30-35 kg/m³.
Coussins d'assise et de dossier déhoussables.

DIMENSIONS

Long. : 120 cm . Prof. : 90 cm . Haut. : 78 cm

POIDS : 41 kg

Solid wood frame and solid oak legs, natural or matte black-painted.
Upholstery available in fabric or velvet.
Seat cushion: HR bi-density foam, 30-35 kg/m³.
Removable seat and back cushion covers.

MEASURES

Length: 120 cm . Depth: 90 cm . Height: 78 cm

***WEIGHT**: 41 kg*

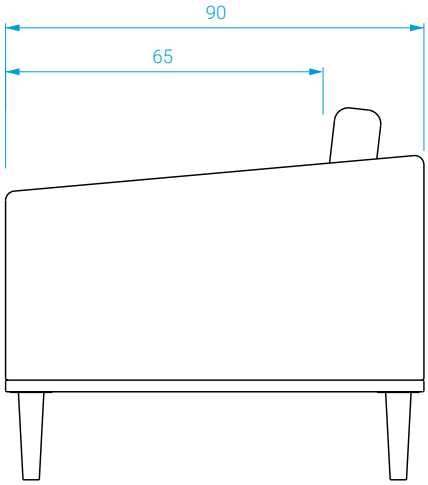

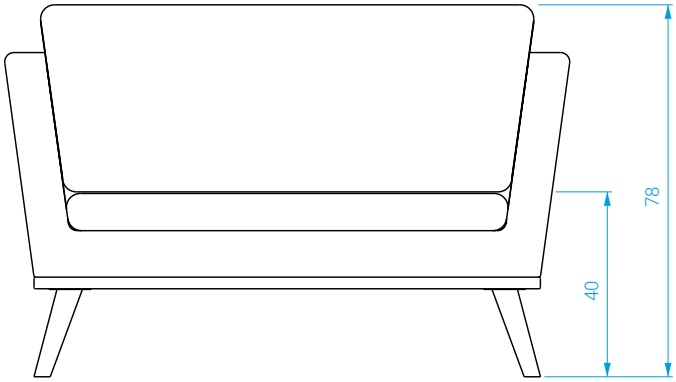

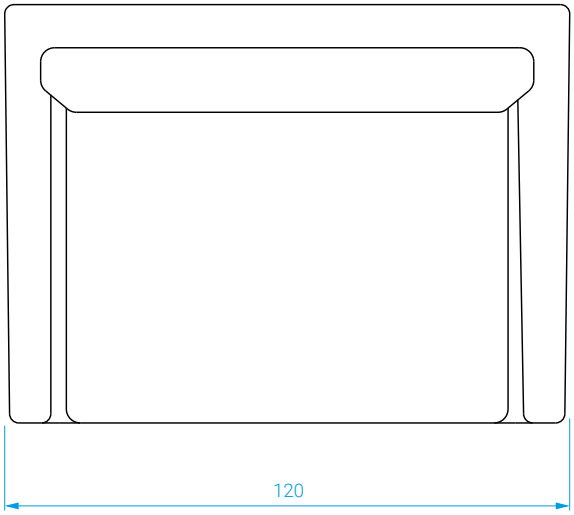

TISSUS / *FABRICS*

Canapé 120 - Bois naturel
Sofa 120 - Natural wood

Catégorie A : Anthracite chiné T01
Catégorie B : Indien T15
Catégorie C : Bleu canard T24*
Catégorie D : Bakou celadon T31
*Sur commande

***Category A**: Anthracite T01*
***Category B:** Indian T15*
***Category C:** Peacock blue T24**
***Category D:** Bakou celadon T31*
**Made to order*

T01

T15

T24

T31

Canapé 120 - Teinté noir mat
Sofa 120 - Matte black-painted

Catégorie B : Ocre T16

Category B: *Ochre T16*

T16

FICHE TECHNIQUE / *TECHNICAL SHEET*

Fauteuil Floating
Floating armchair

red EDITION

FICHE TECHNIQUE / *TECHNICAL SHEET*

Fauteuil Floating
Floating armchair

Piètement en chêne massif naturel ou teinté noir mat.
Revêtement en tissu ou velours.
Coussin d'assise : mousse HR bi-densité, 30 - 35 kg/m³.

DIMENSIONS

Larg. : 68 cm . Prof. : 83 cm . Haut. : 76 cm

POIDS : 13 kg

Solid oak frame natural or matte black-painted.
Upholstery available in fabric or velvet.
Seat cushion: HR bi-density foam, 30 - 35 kg/m³.

MEASURES

Width: 68 cm . Depth: 83 cm . Height: 76 cm

***WEIGHT**: 13 kg*

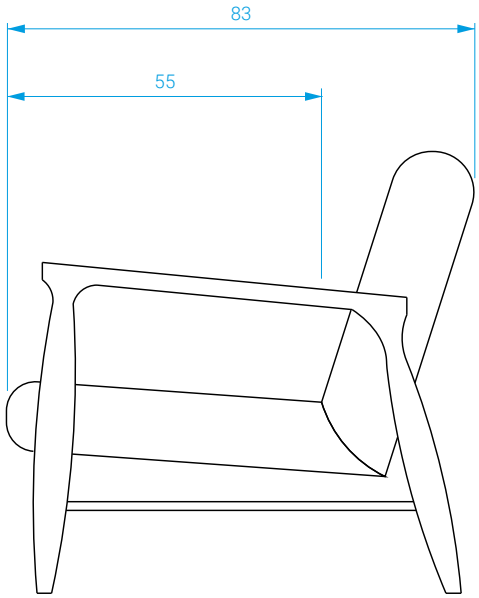

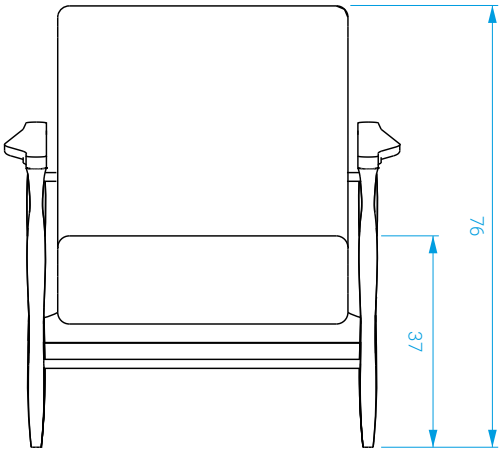

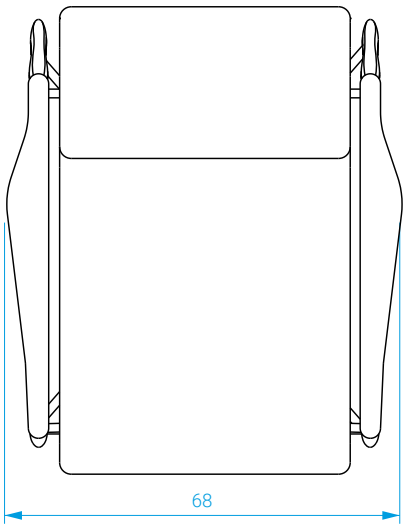

TISSUS / *FABRICS*

Fauteuil Floating - Bois naturel
Floating armchair - Natural wood

Catégorie A : Anthracite chiné T01
Catégorie B : Indien T15 - Ocre T16 - Craie T17*
Catégorie C : Bleu canard T24* - Zag celadon T32 Mosaik T39
Catégorie D : Bakou celadon T31
*Sur commande

Category A: *Anthracite T01*
Category B:*Indian T15 - Ochre T16 - Chalk T17**
Category C: *Peacock blue T24* - Zag celadon T32 Mosaik T39*
Category D: *Bakou celadon T31*
**Made to order*

T01

T15

T16

T17

T39

T24

T32

T31

TISSUS / *FABRICS*

Fauteuil Floating - Teinté noir mat
Floating armchair - Matte black painted

Catégorie B : Ocre T16 - Prune T19*
Catégorie C : Fox T26 - Zebra T36
*Sur commande

Category B: *Ochre T16 - Prune T19**
Category C: *Fox T26 - Zebra T36*
**Made to order*

T16

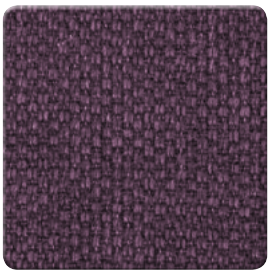
T19

T26

T36

FICHE TECHNIQUE / *TECHNICAL SHEET*

Stool / *Stool*

FICHE TECHNIQUE / *TECHNICAL SHEET*

Stool / *Stool*

Structure en bois massif et cerclage en laiton.
Revêtement en tissu ou velours.
Coussin d'assise : mousse HR bi-densité, 30 - 35 kg/m³.

DIMENSIONS

Long. : 35 cm . Larg. : 35 cm . Haut. : 40 cm

POIDS : 8 kg

Solid wood base. Brass band.
Upholstery available in fabric or velvet.
Seat cushion: HR bi-density foam, 30 - 35 kg/m³.

MEASURES

Length: 35 cm . Width: 35 cm . Height: 40 cm

WEIGHT *: 8 kg*

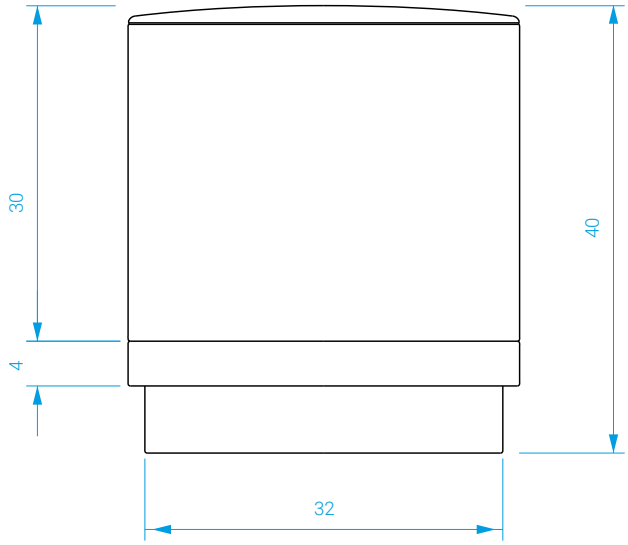

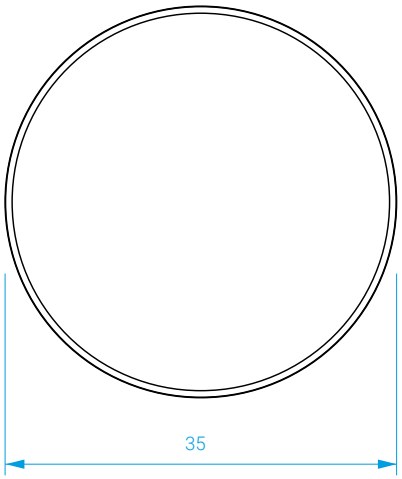

TISSUS / *FABRICS*

Stool / *Stool*

Catégorie B : Indien T15

Catégorie C : Bleu canard T24 - Gris chic T25
Ambre T28 - Zebra T36

Category B: *Indian T15*

Category C: *Peacock blue T24 - Chic gray T25*
Amber T28 - Zebra T36

T15

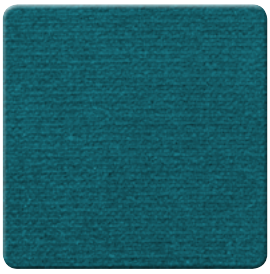

T24

T25

T28

T36

FICHE TECHNIQUE / *TECHNICAL SHEET*

Table de repas Felice

Felice dining table

FICHE TECHNIQUE / *TECHNICAL SHEET*

Table de repas Felice
Felice dining table

Plateau en céramique italienne collé sur bois palissandre.
Piètement métal noir.
Caisson en bois laqué noir mat.
Rallonges en bois palissandre.

DIMENSIONS

Sans rallonges : Long. : 130 . Larg. : 130 . Haut. : 75,5 cm
Rallonge n°01 : Long. : 175 . Larg. : 130 . Haut. : 75,5 cm
Rallonge n°02 : Long. : 220 . Larg. : 130 . Haut. : 75,5 cm

POIDS

Table : 75,5 kg . Rallonges : 16 kg (2 x 8 kg)

Italian made ceramic top fixed to rosewood.
Black metal base.
Solid cabinet made of matte black lacquered wood.
Rosewood extensions.

MEASURES

Without extension: Length: 130 . Width: 130 . Height: 75,5 cm
Extension No1: Length: 175 . Width: 130 . Height: 75,5 cm
Extension No2: Length: 220 . Width: 130 . Height: 75,5 cm

WEIGHT

Table : 75,5 kg . Extension: 16 kg (2 x 8 kg)

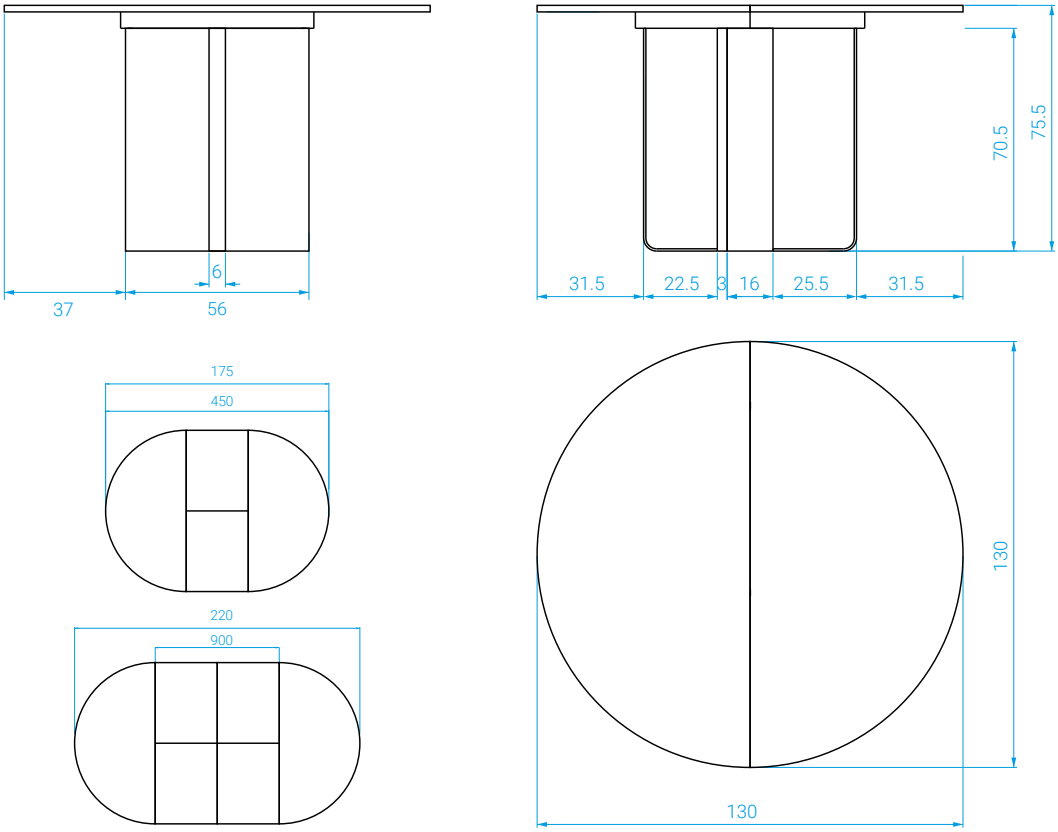

FICHE TECHNIQUE / *TECHNICAL SHEET*

Table de repas Horizon
Horizon dining table

red EDITION

FICHE TECHNIQUE / *TECHNICAL SHEET*

Table de repas Horizon
Horizon dining table

Plateau en terrazzo Bianco ou Grigio sur bois contreplaqué cerclé de laiton.
Piètement en acier laqué de couleur.
Piètement démontable.

DIMENSIONS

Long. : 190 cm . Larg. : 90 cm . Haut. : 75 cm

POIDS

Plateau : 111 kg . Piètement : 2 x 10 kg

La livraison de cette table nécessite une logistique particulière.

Bianco or Grigio terrazzo slab atop a wooden base encircled by a brass band.
Steel base lacquered black matte.
The two pieces are separable.

MEASURES

Length: 190 cm . Width: 90 cm . Height: 75 cm

WEIGHT

Tabletop: 111 kg . Base: 2 x 10 kg

Delivery requires a special logistics solution.

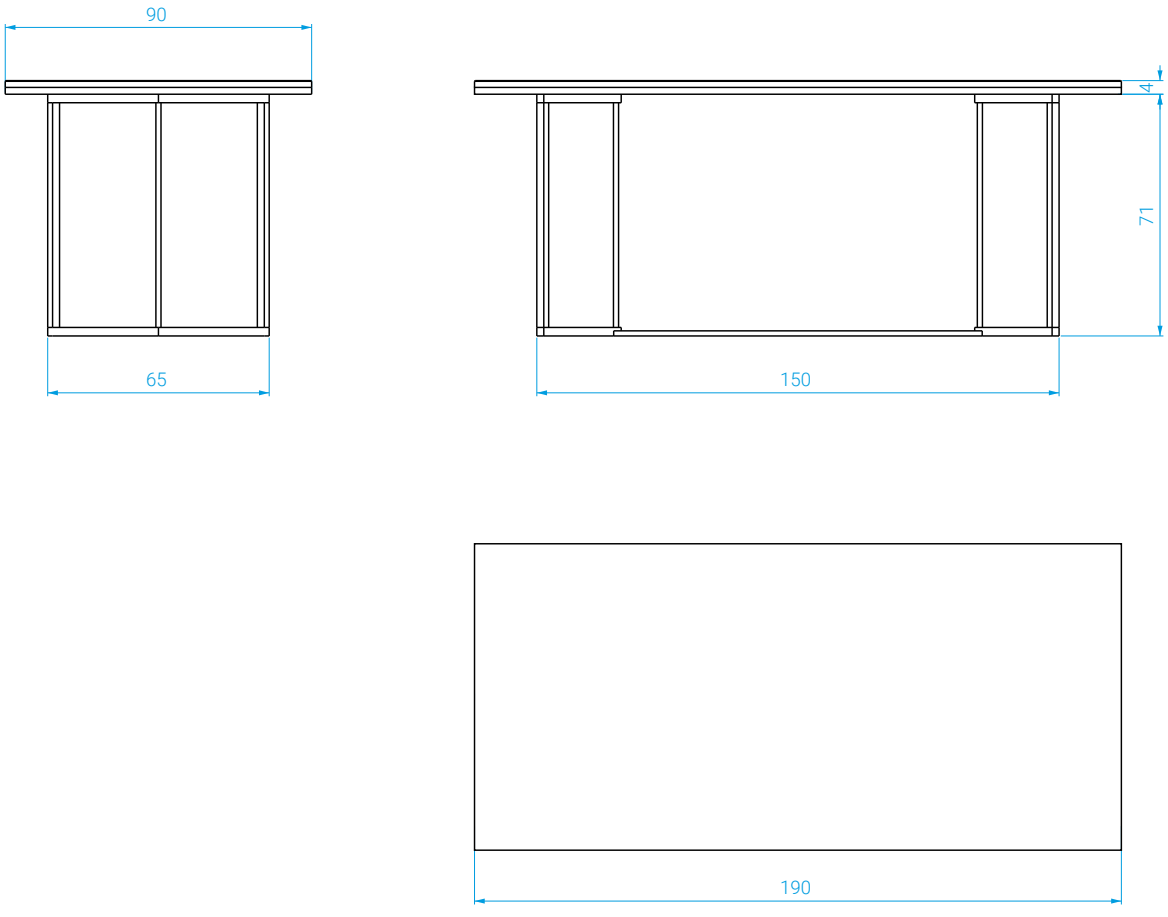

COULEURS / *COLORS*

Table de repas Horizon
Horizon dining table

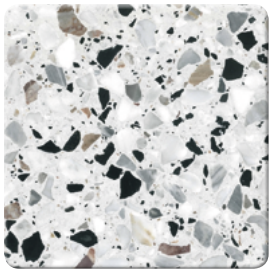

Bianco

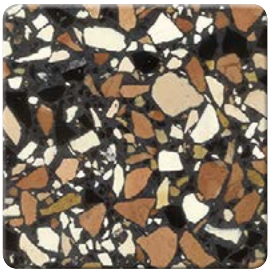

Grigio

FICHE TECHNIQUE / *TECHNICAL SHEET*

Table basse small

Small coffee table

red EDITION

FICHE TECHNIQUE / *TECHNICAL SHEET*

Table basse small

Small coffee table

Piètement en chêne massif.
Plateau en laque sur MDF et en chêne massif.

DIMENSIONS

Long. : 85 cm . Larg. : 53 cm . Haut. : 40 cm

POIDS : 6 kg

En option : set de pieds bois (40cm)

Solid oak wood base.
Lacquer on MDF and solid oak wood top.

MEASURES

Length: 85 cm . Width: 53 cm . Heigth: 40 cm

***WEIGHT**: 6 kg*

In option: wooden table legs (40cm)

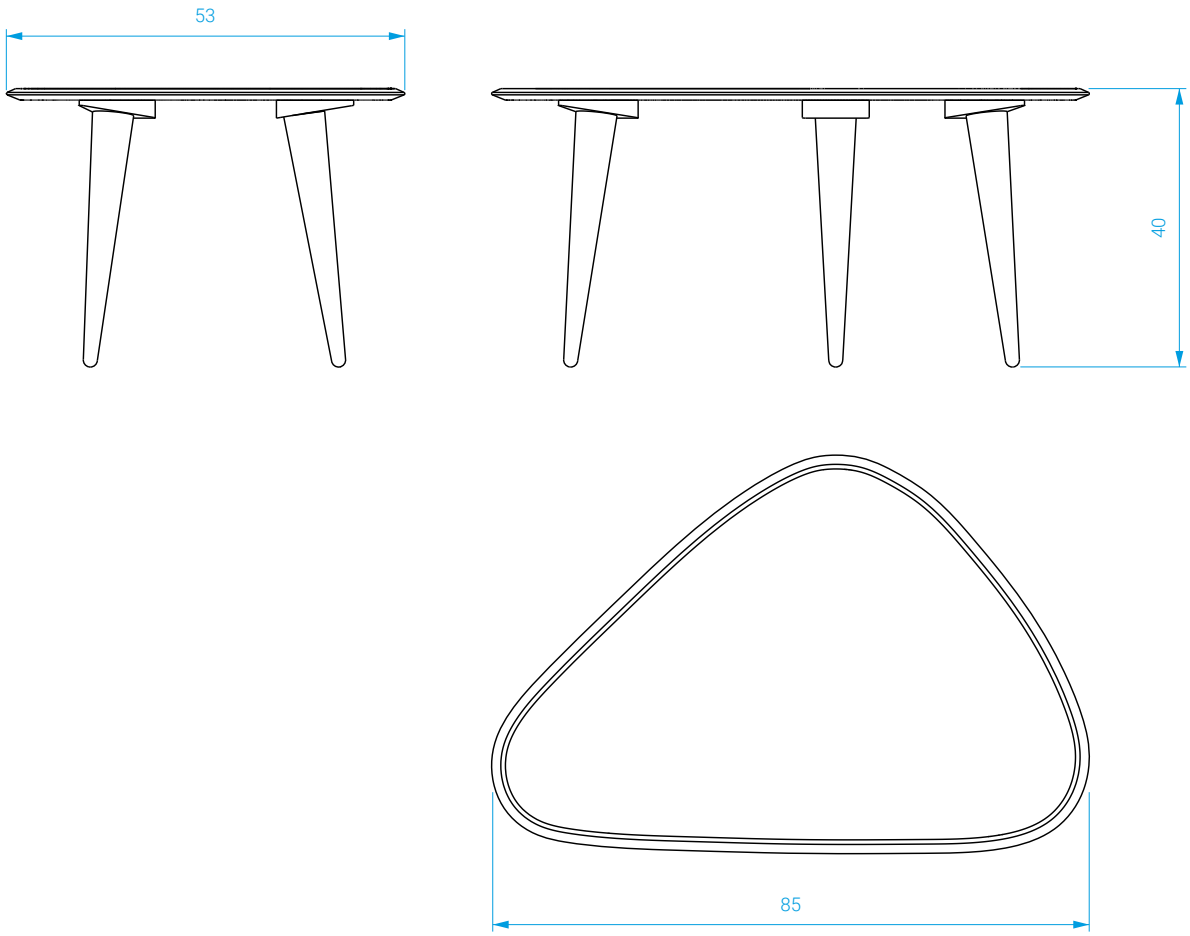

FICHE TECHNIQUE / *TECHNICAL SHEET*

Table basse small marbre
Small marble coffee table

Piètement en chêne massif.
Plateau en marbre sur bois contreplaqué.

DIMENSIONS

Long. : 85 cm . Larg. : 53 cm . Haut. : 40 cm

POIDS : 16 kg

Solid oak wood base.
Marble platter on a wooden base.

MEASURES

Length: 85 cm . Width: 53 cm . Heigth: 40 cm

WEIGHT *: 16 kg*

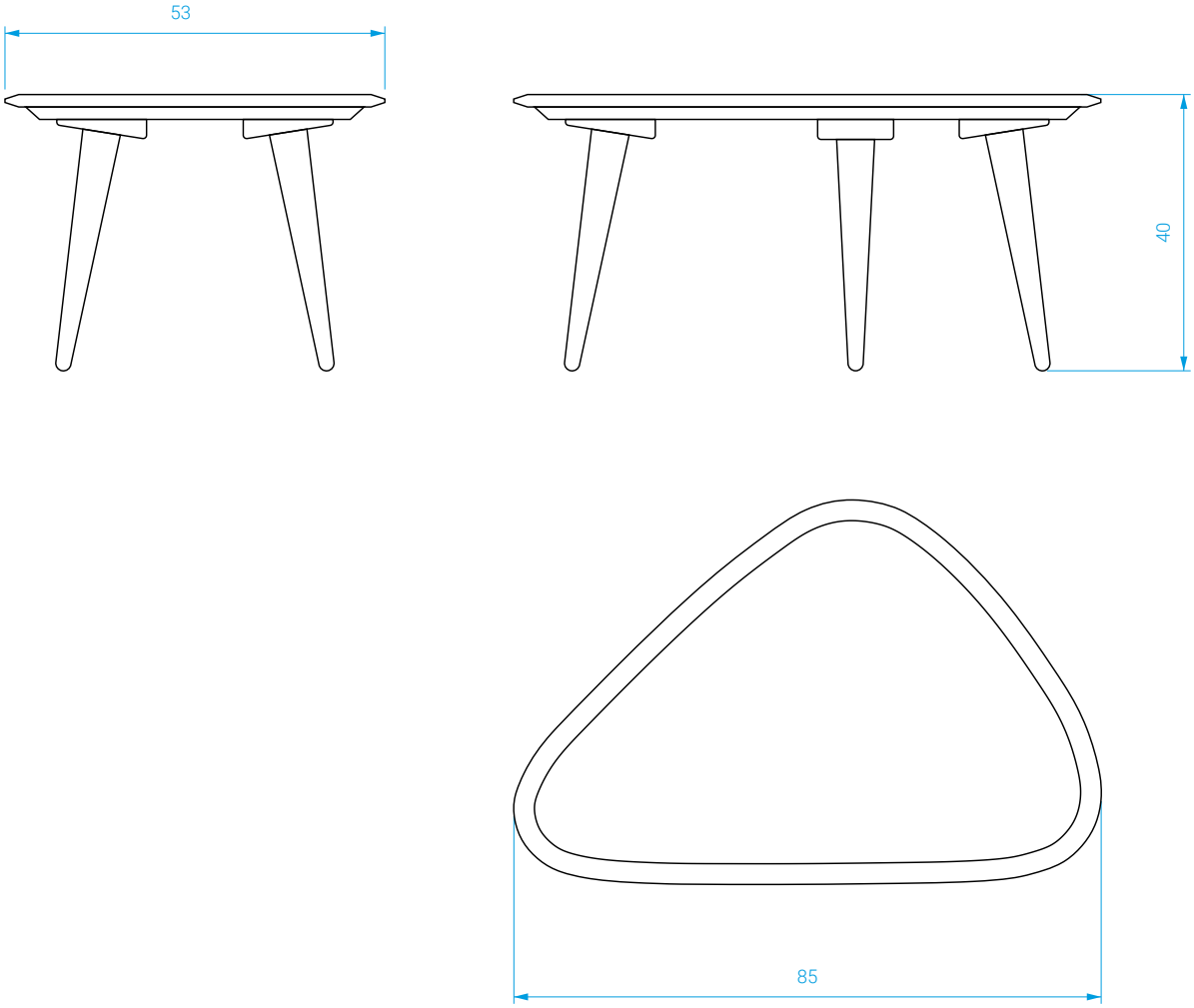

COULEURS / *COLORS*

Table basse small
Small coffee table

Blanc L06 - Bleu canard L07 - Rose L08
Vert minéral L09 - Crème L14 - Chêne M01 - Marbre M10

White L06 - Peacock blue L07 - Pink L08
Mineral green L09 - Cream L14 - Oak M01 - Marble M10

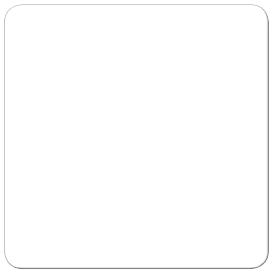
L06

L07

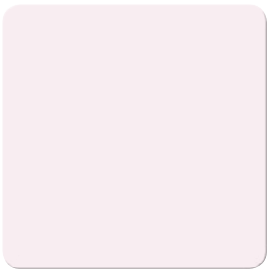
L08

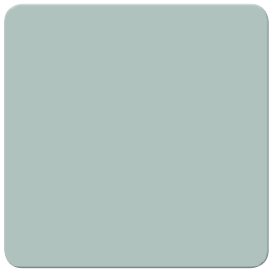
L09

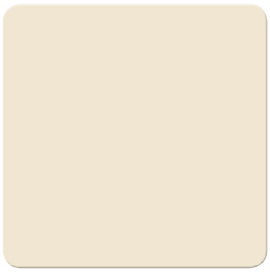
L14

M01

M10

FICHE TECHNIQUE / *TECHNICAL SHEET*

Table basse large
Large coffee table

red EDITION

FICHE TECHNIQUE / *TECHNICAL SHEET*

Table basse large
Large coffee table

Piètement en chêne massif.
Plateau en laque sur MDF et en chêne massif.

DIMENSIONS

Long. : 130 cm . Larg. : 85 cm . Haut. : 45 cm

POIDS : 14,5 kg (table marbre 37 kg)

Solid oak wood base.
Lacquer on MDF and solid oak wood top.

MEASURES

Length: 130 cm . Width: 85 cm . Heigth: 45 cm

***WEIGHT**: 14,5 kg (marble table 37 kg)*

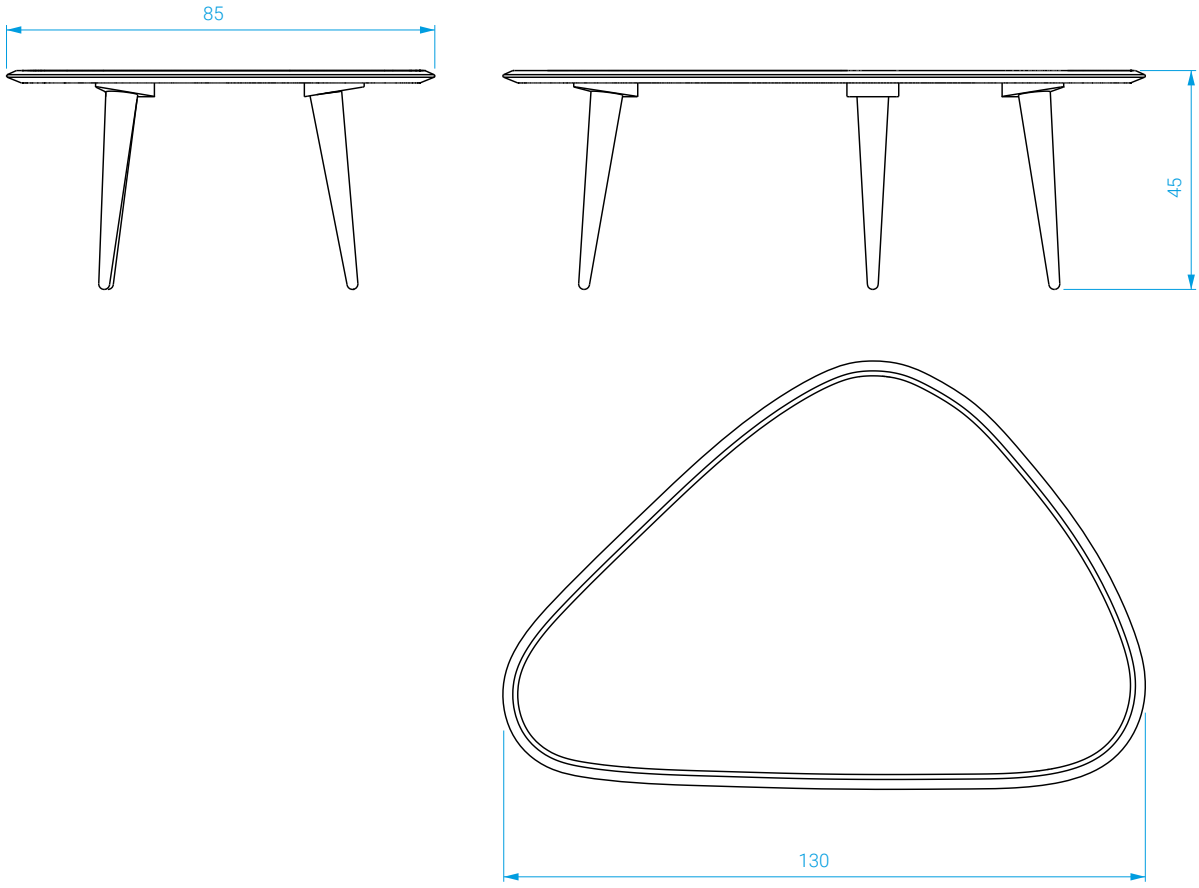

FICHE TECHNIQUE / *TECHNICAL SHEET*

Table basse large marbre
Large marble coffee table

Piètement en chêne massif.
Plateau en marbre sur bois contreplaqué.

DIMENSIONS

Long. : 130 cm . Larg. : 85 cm . Haut. : 45 cm

POIDS : 37 kg

Solid oak wood base.
Marble platter on a plywood base.

MEASURES

Length: 130 cm . Width: 85 cm . Heigth: 45 cm

WEIGHT: *37 kg*

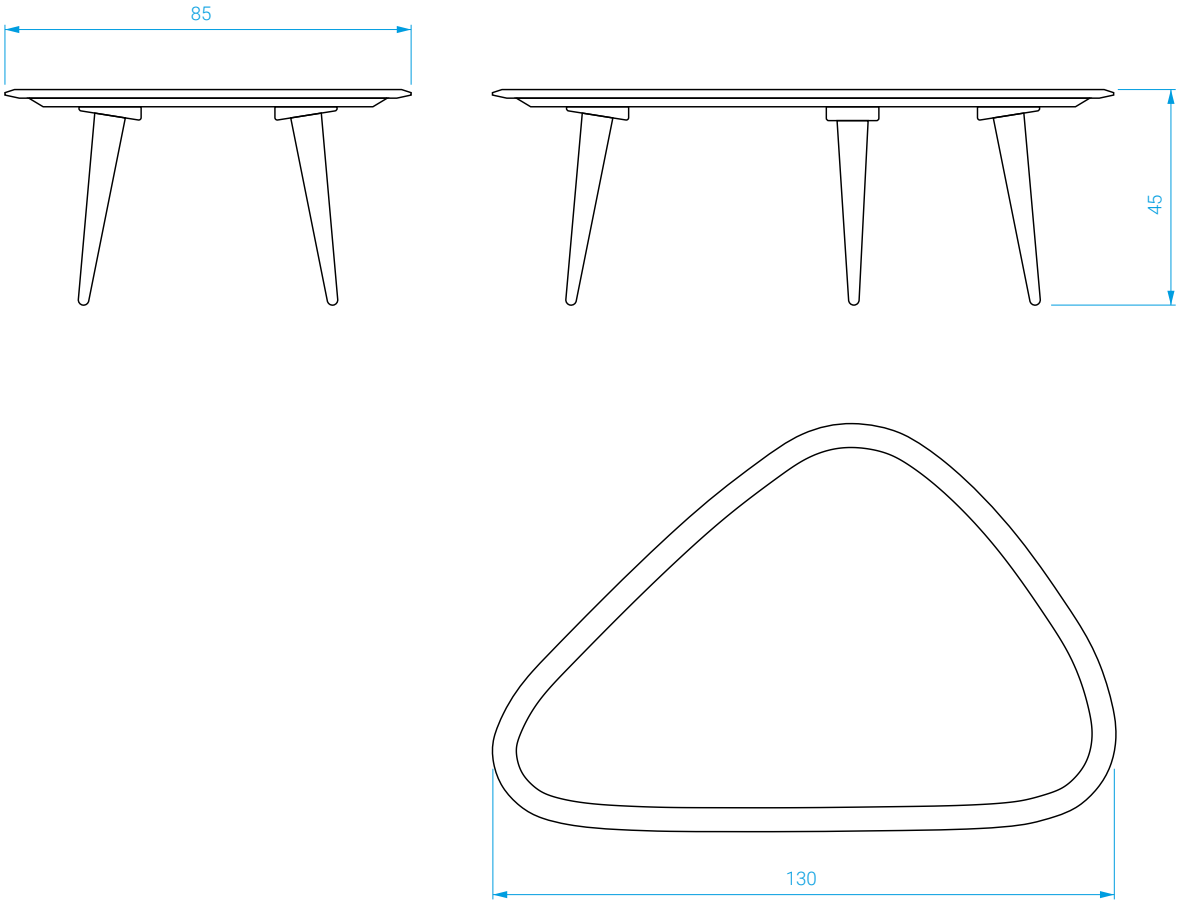

COULEURS / *COLORS*

Table basse large
Large coffee table

Blanc L06 - Bleu canard L07 - Vert minéral L09
Crème L14 - Deep green L15 - Chêne M01
Marbre M10

White L06 - Peacock blue L07 - Mineral green L09
Cream L14 - Deep green L15 - Oak M01
Marble M10

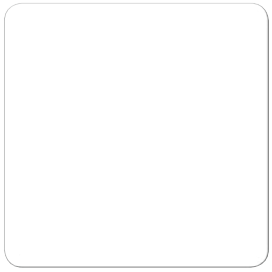
L06

L07

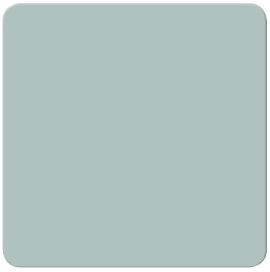
L09

L14

L15

M01

M10

FICHE TECHNIQUE / *TECHNICAL SHEET*

Table basse Lounge small

Small Lounge coffee Table

red EDITION

FICHE TECHNIQUE / *TECHNICAL SHEET*

Table basse Lounge small
Small Lounge coffee Table

Plateau en verre fumé noir.
Piètement et structure en chêne massif teintés noir mat.
Cerclage en inox.

DIMENSIONS

Long. : 80 cm . Larg. : 80 cm . Haut. : 30 cm

POIDS:

32 kg

Black glass tabletop.
Solid oak base lacquered in black matte.
Stainless steel band.

MEASURES

Length: 80 cm . Width: 80 cm . Height: 30 cm

WEIGHT:

32 kg

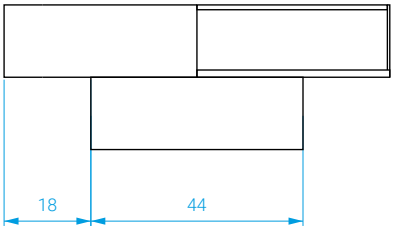

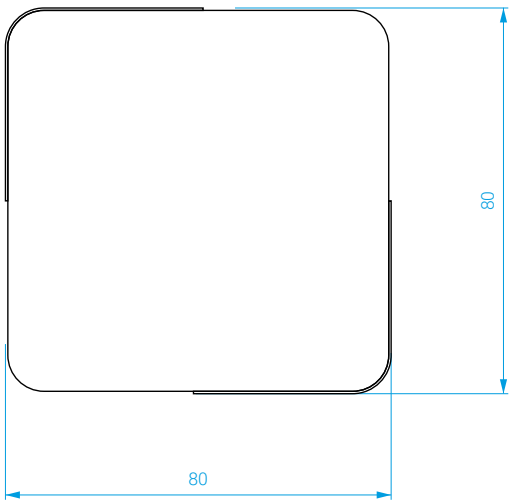

Cerclage inox
Stainless steel band

Plateau verre fumé noir
Black glass top

FICHE TECHNIQUE / *TECHNICAL SHEET*

Table basse Lounge large

Large Lounge coffee Table

red EDITION

FICHE TECHNIQUE / *TECHNICAL SHEET*

Table basse Lounge large
Large Lounge coffee Table

Piètement et structure en chêne massif teintés noir mat.

Disponible en 2 versions

Cerclage en laiton :
Plateau en verre fumé ou marbre vert.

Cerclage en inox :
Plateau en marbre vert.

DIMENSIONS

Long. : 120 cm . Larg. : 80 cm . Haut. : 30 cm

POIDS :

Plateau en verre fumé noir : 50 kg
Plateau en marbre vert : 73 kg

Solid oak base lacquered in black matte.

Available in 2 versions

Brass band:
Tabletop in black glass or green marble.

Stainless steel band:
Tabletop in black glass.

MEASURES

Length: 120 cm . Width: 80 cm . Height: 30 cm

WEIGHT :

Black glass top: 50 kg
Green marble top: 73 kg

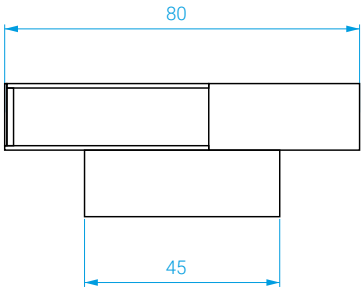

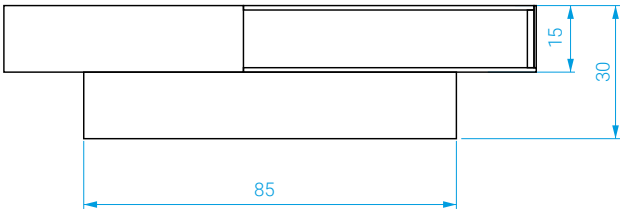

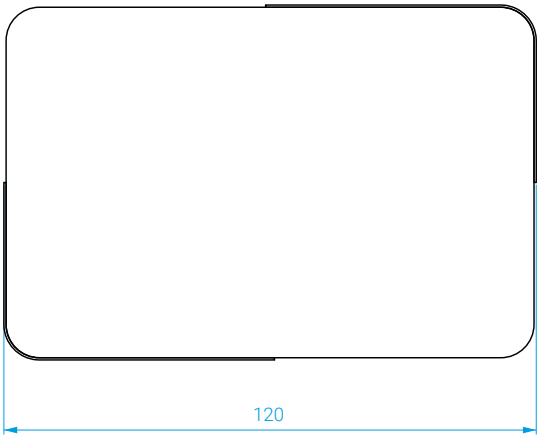

COULEURS / *COLORS*

Cerclage laiton
Brass band

Plateau verre fumé noir
Black glass top

Plateau marbre vert
Green marble top

Cerclage inox
Stainless steel band

Plateau marbre vert
Green marble top

FICHE TECHNIQUE / *TECHNICAL SHEET*

Console Horizon small

Small Horizon console

FICHE TECHNIQUE / *TECHNICAL SHEET*

Console Horizon small

Small Horizon console

Plateau en terrazzo bianco ou grigio collé sur contreplaqué.
Cadre laiton brossé. Piètement en acier.

DIMENSIONS

Long. : 90 cm . Prof. : 30 cm . Haut. : 85 cm

POIDS : 36 kg

Bianco or grigio terrazzo tabletop glued on plywood.
Brushed brass frame. Steel base.

DIMENSIONS

Length: 90 cm . Depth: 30 cm . Heigth: 85 cm

***WEIGHT**: 36 kg*

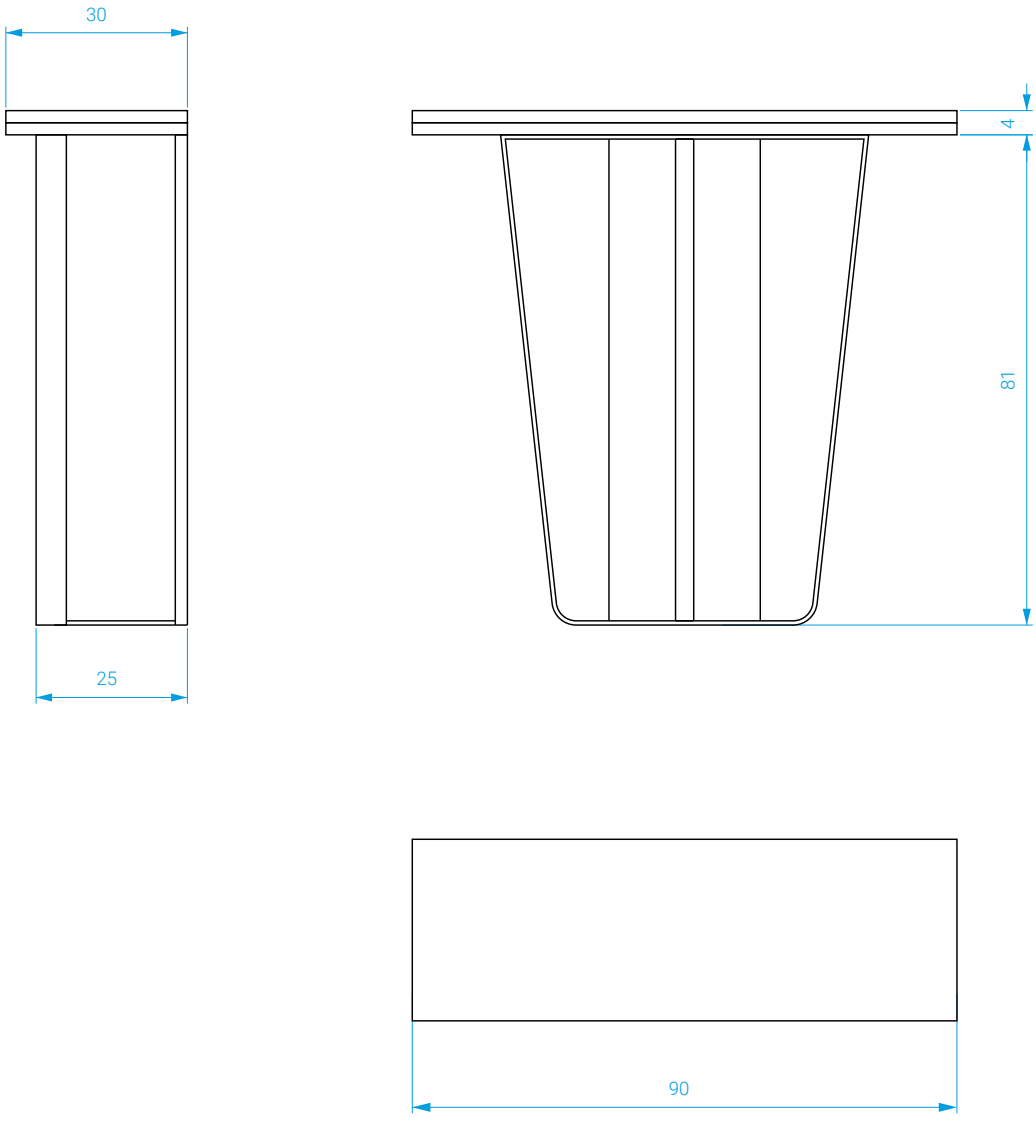

COULEURS / *COLORS*

Console Horizon small

Small Horizon console

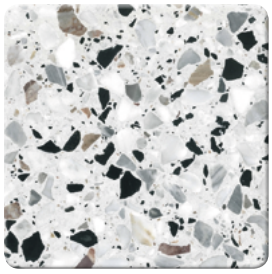

Bianco

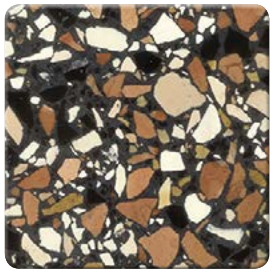

Grigio

FICHE TECHNIQUE / *TECHNICAL SHEET*

Console Horizon large

Large Horizon console

FICHE TECHNIQUE / *TECHNICAL SHEET*

Console Horizon large

Large Horizon console

Plateau en terrazzo Bianco ou Grigio collé sur bois contreplaqué.
Cerclage en laiton brossé. Piètement en acier.

DIMENSIONS

Long. : 130 cm . Prof. : 38 cm . Haut. : 90 cm

POIDS : 55 kg

Bianco or grigio terrazzo tabletop glued on plywood.
Brushed brass frame. Steel base.

DIMENSIONS

Length: 130 cm . Depth: 38 cm . Heigth: 90 cm

***WEIGHT**: 55 kg*

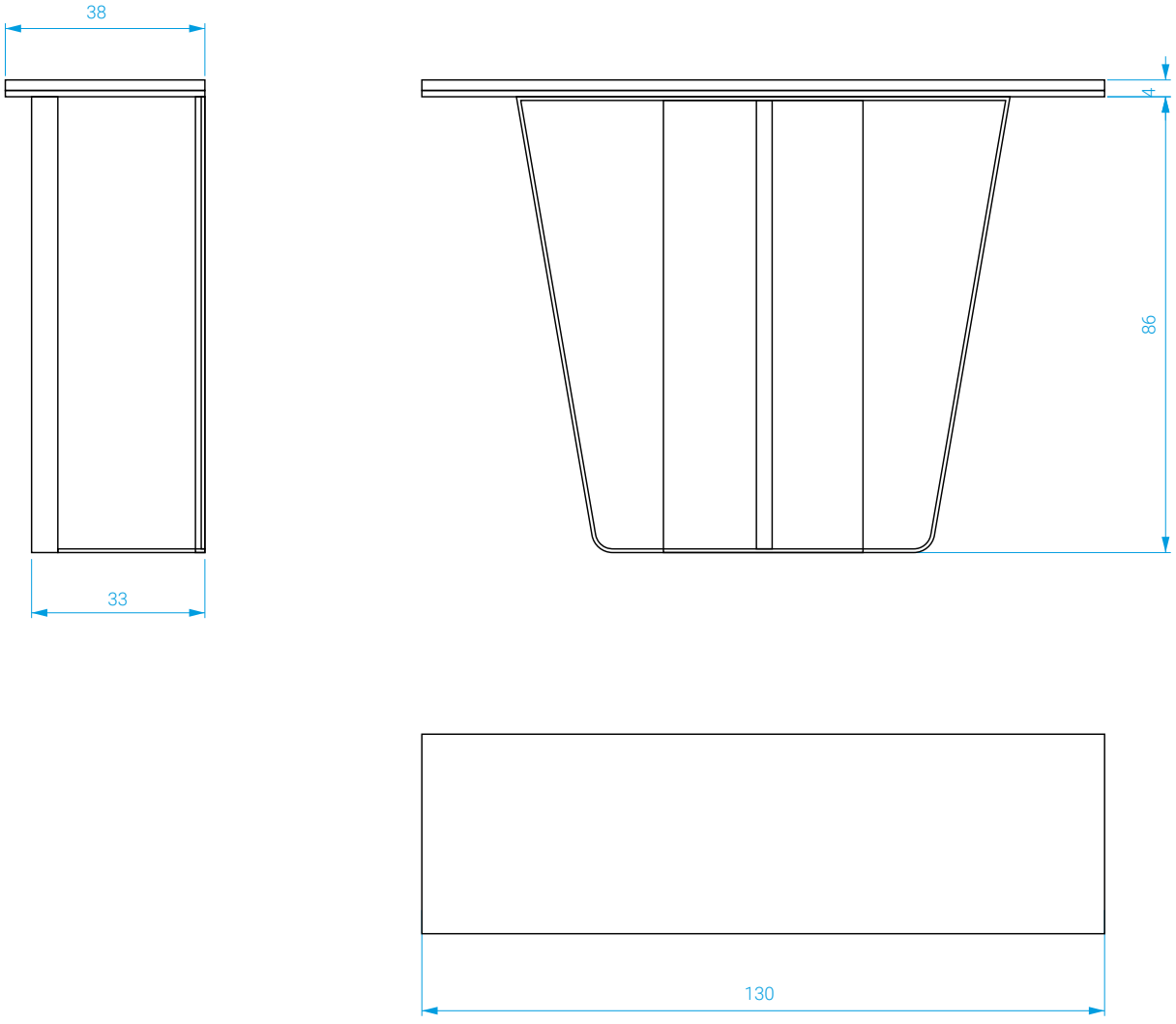

COULEURS / *COLORS*

Console Horizon large
Large Horizon console

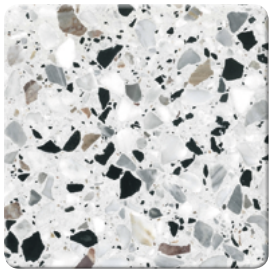

Bianco

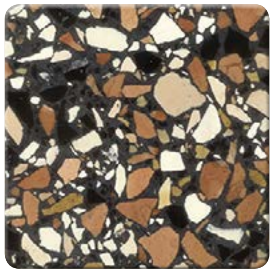

Grigio

FICHE TECHNIQUE / *TECHNICAL SHEET*

Enfilade miroir
Mirror Sideboard

red EDITION

FICHE TECHNIQUE / *TECHNICAL SHEET*

Enfilade miroir noire
Black mirror sideboard

Piètement et structure en chêne massif teinté noir mat.
Plateau en miroir fumé.
Portes en laque noire sur MDF.
Trappe amovible à l'arrière pour le passage des câbles.
Compartiments équipés d'une étagère réglable en hauteur.

DIMENSIONS

Long. : 160 cm . Prof. : 43 cm . Haut. : 80 cm

POIDS : 70 kg

Solid oak frame painted in matte black.
Tinted mirror top.
Black lacquer doors on MDF.
Removable back hatch to hide your cables.
Side compartment have adjustable shelving.

MEASURES

Length: 160 cm . Depth: 43 cm . Height: 80 cm

WEIGHT: *70 kg*

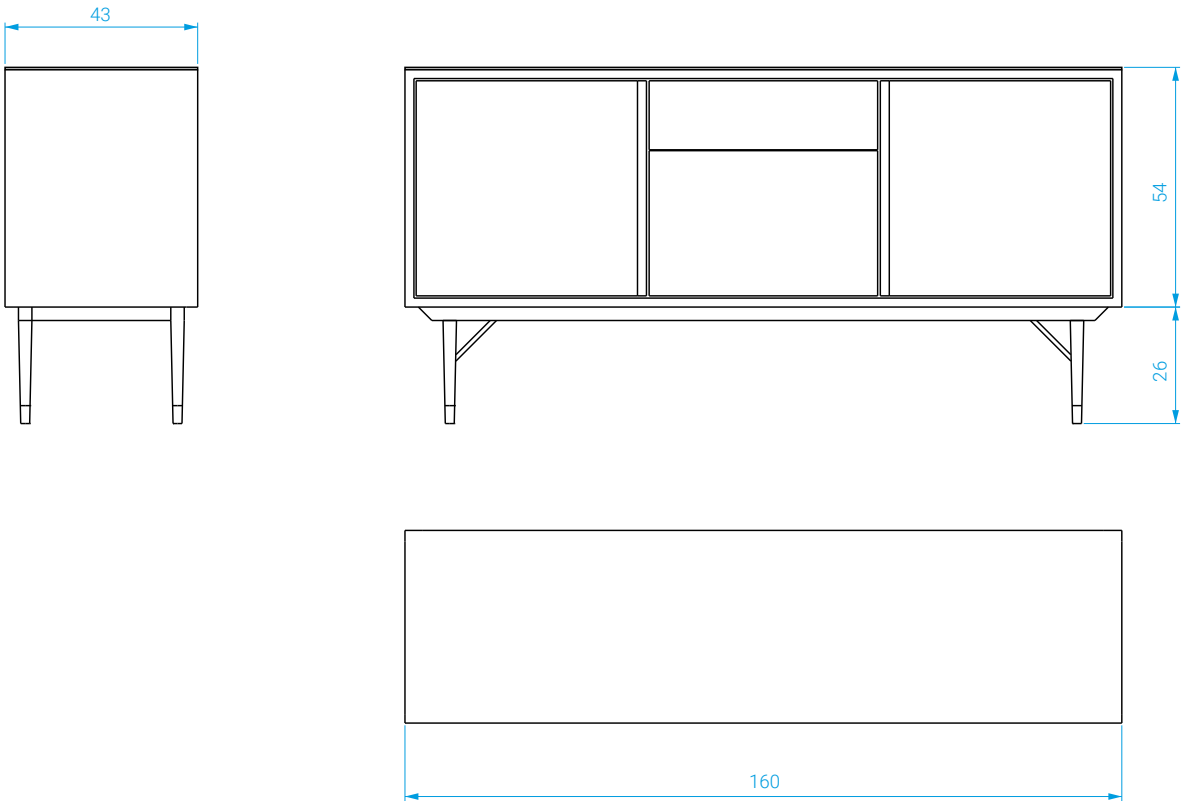

FICHE TECHNIQUE / *TECHNICAL SHEET*

Enfilade miroir Capri
Capri mirror sideboard

Piètement et structure en chêne massif teinté noir mat.
Plateau en miroir fumé.
Portes en fibre naturelle sur MDF.
Trappe amovible à l'arrière pour le passage des câbles.
Compartiments équipés d'une étagère réglable en hauteur.

DIMENSIONS

Long. : 160 cm . Prof. : 43 cm . Haut. : 80 cm

POIDS : 70 kg

Solid oak frame painted in matte black.
Tinted mirror top.
Natural fiber doors on MDF
Removable back hatch to hide your cables.
Side compartment have adjustable shelving.

MEASURES

Length: 160 cm . Depth: 43 cm . Height: 80 cm

WEIGHT: *70 kg*

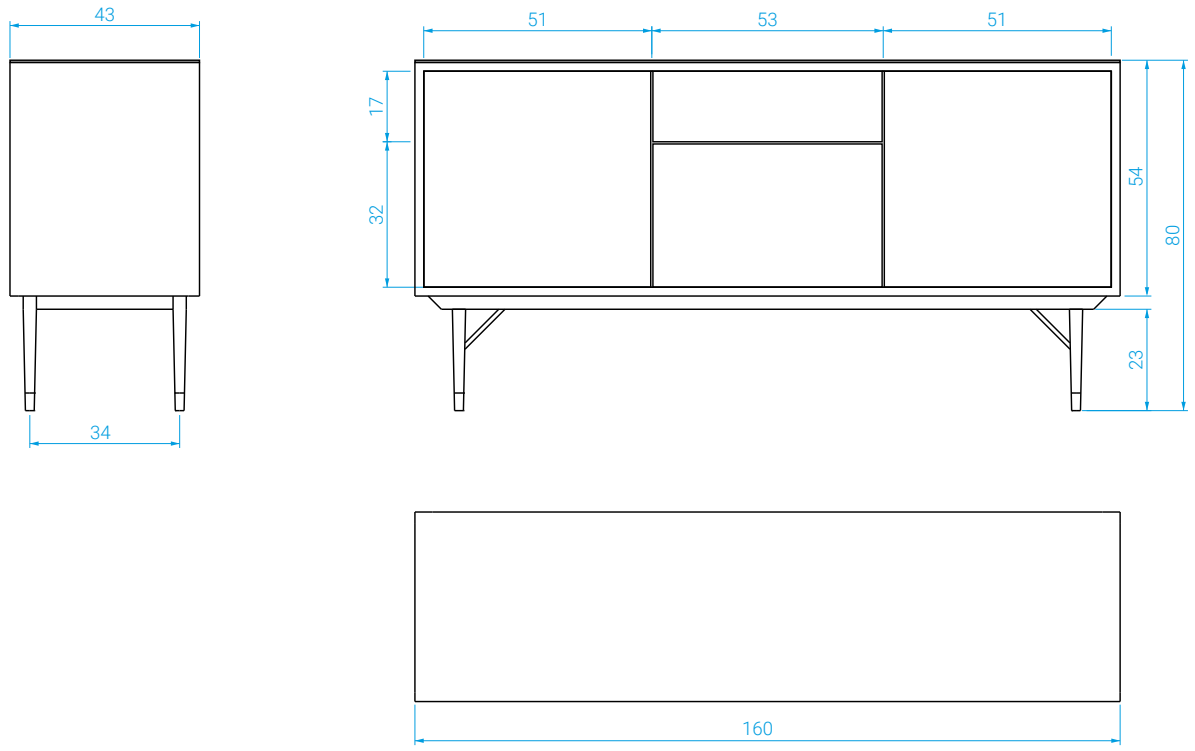

FICHE TECHNIQUE / *TECHNICAL SHEET*

Miroir Ellipse
Ellipse mirror

FICHE TECHNIQUE / *TECHNICAL SHEET*

Miroir Ellipse
Ellipse Mirror

Miroir neutre ou teinté en rose cuivré.
Cerclage en laiton.

DIMENSIONS

Small : Diamètre : 50 cm . Épaisseur : 2 cm
Large : Diamètre : 80 cm . Épaisseur : 2 cm

POIDS

Small : 6 kg
Large : 12 kg

Natural or copper-tinted, pink-hued glass.
Brass frame.

MEASURES

Small: *Diameter: 50 cm . Thickness: 2 cm*
Large: *Diameter: 80 cm . Thickness: 2 cm*

WEIGHT

Small: *6 kg*
Large: *12 kg*

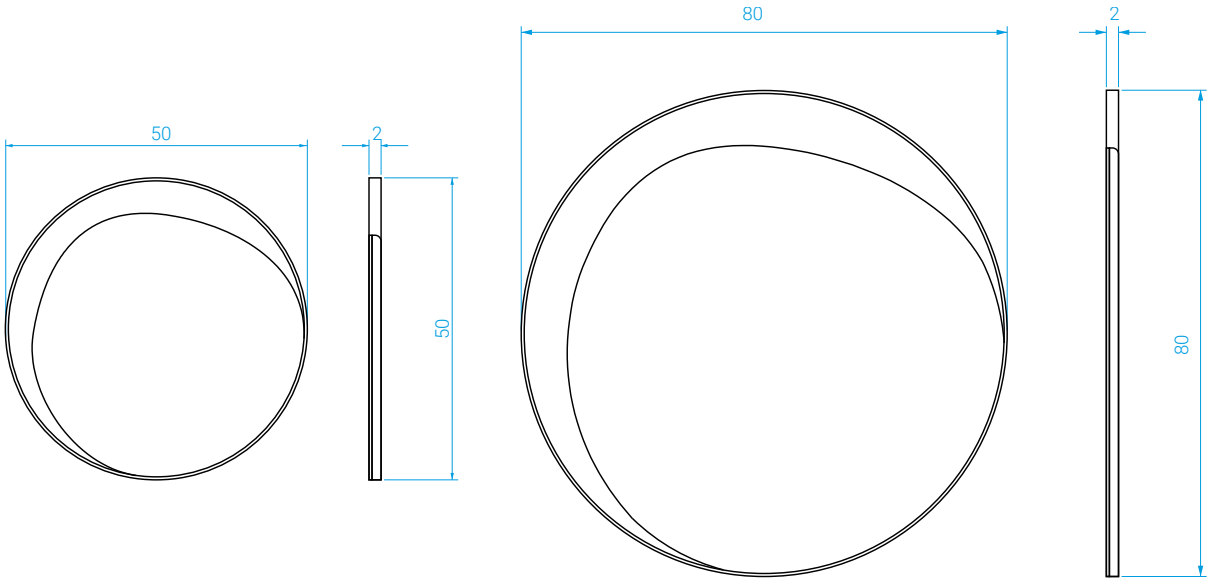

COULEURS / *COLORS*

Miroir Ellipse
Ellipse mirror

Miroir neutre ou teinté en rose cuivré

Natural or copper-tinted, pink-hued glass

Neutre
Natural

Rose cuivré
Copper pink-hued

FICHE TECHNIQUE / *TECHNICAL SHEET*

Miroir Totem

Totem mirror

FICHE TECHNIQUE / *TECHNICAL SHEET*

Miroir Totem
Totem mirror

Miroir principal teinté gris.
Miroir adjacent mobile teinté rose cuivré.
Support charnière en laiton.

DIMENSIONS

Haut. : 160 cm . Larg. : 47 cm . Épaisseur. : 5 cm

POIDS : 17,5 kg

Smokey grey glass main mirror.
Swiveling copper-tinted, pink-hued glass adjacent mirror.
Brass hinge.

MEASURES

Height: 160 cm . Width: 47 cm . Thickness: 5 cm

***WEIGHT**: 17,5 kg*

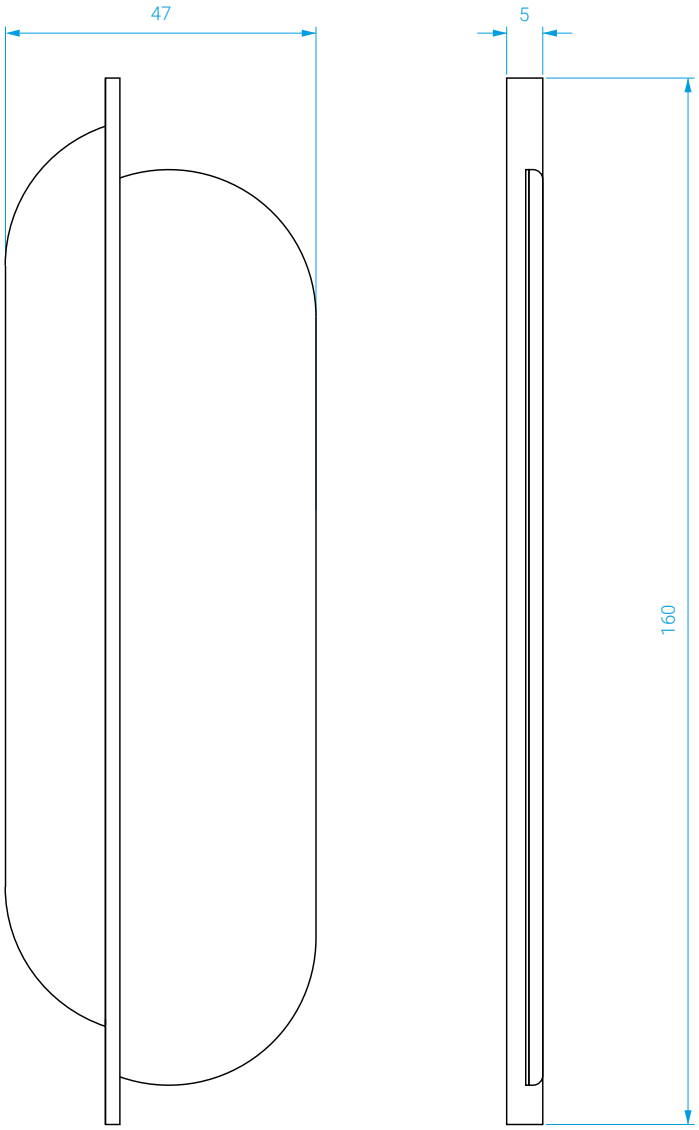

FICHE TECHNIQUE / *TECHNICAL SHEET*

Boite Pigalle

Pigalle box

red EDITION

FICHE TECHNIQUE / *TECHNICAL SHEET*

Boite Pigalle

Pigalle box

Laque sur MDF avec couvercle en laque et daim.
Intérieur peinture noir mat.

DIMENSIONS

Large : Long. : 28 cm . Larg. : 18 cm . Haut. : 14 cm
Medium : Long. : 26 cm . Larg. : 16 cm . Haut. : 8 cm
Small : Long. : 25 cm . Larg. : 12 cm . Haut. : 5 cm

POIDS : Large : 1,36 kg - Medium : 0,86 kg - Small : 0,43 kg

Lacquer on MDF. Lid made of lacquer and suede leather.
Interior with a black matte finish paint.

MEASURES

Large: *Length: 28 cm . Width: 18 cm . Height: 14 cm*
Medium: *Length: 26 cm . Width: 16 cm . Height: 8 cm*
Small: *Length: 25 cm . Width: 12 cm . Height: 5 cm*

WEIGHT: *Large: 1,36 kg - Medium: 0,86 kg - Small: 0,43* kg

Large

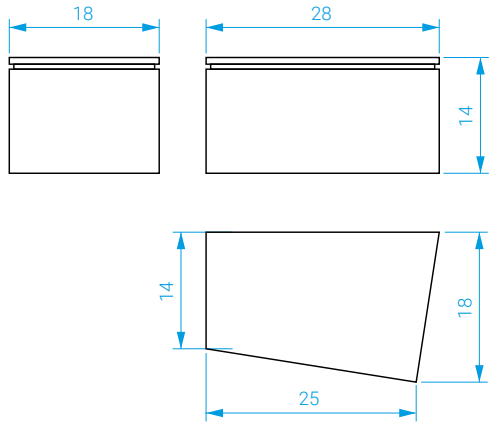

Medium

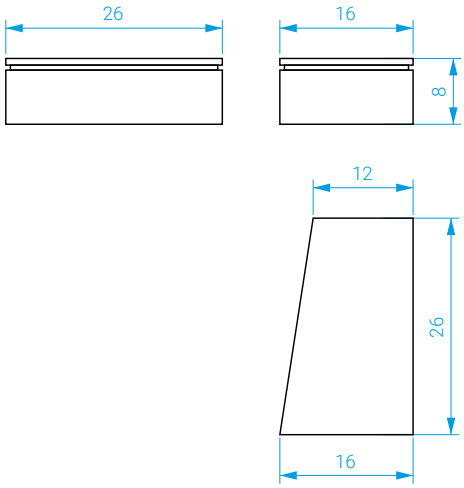

Small

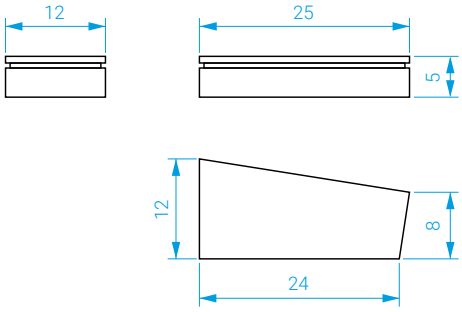

Set de 3 boites / *3 boxes bundle*

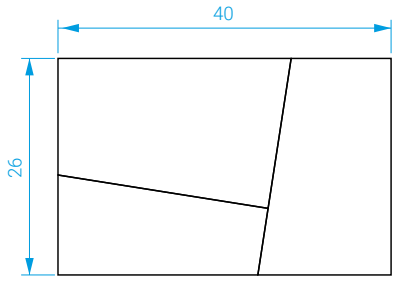

FICHE TECHNIQUE / *TECHNICAL SHEET*

Boite Pigalle carrée
Square Pigalle box

Laque sur MDF avec couvercle en laque et daim.
Intérieur peinture noir mat.

DIMENSIONS

Long. : 26 cm . Larg. : 26 cm . Haut. : 8 cm

POIDS : 1,6 kg

Lacquer on MDF. Lid made of lacquer and suede leather.
Interior with a black matte finish paint.

MEASURES

Length: 26 cm . Width: 26 cm . Height: 8 cm

***WEIGHT**: 1,6* kg

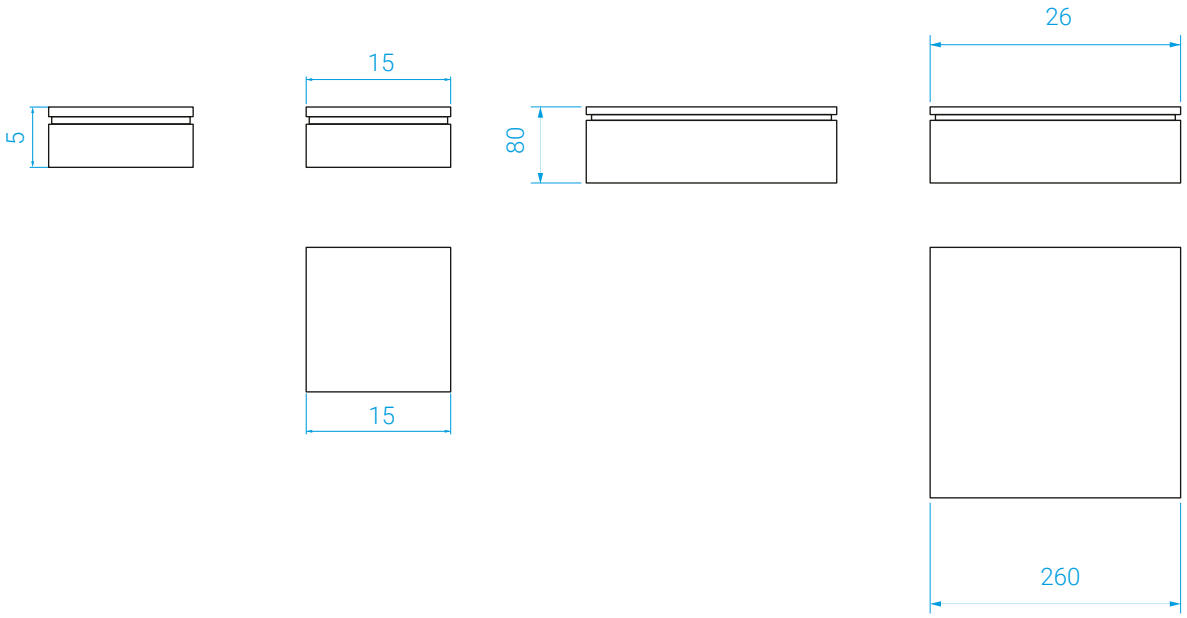

FICHE TECHNIQUE / *TECHNICAL SHEET*

Lampe Lucid Dream
Lucid Dream Lamp

red EDITION

FICHE TECHNIQUE / *TECHNICAL SHEET*

Lampe Lucid Dream
Lucid Dream Lamp

Socle en terrazzo grigio.
Cerclage en métal avec peinture noir brillant.
Verre transparent avec dégradé blanc.
Système ampoule LED : 1 X G9 max 20W - LED.

DIMENSIONS

Diamètre : 31 cm . Haut. : 34.7 cm

POIDS : 6 kg

Grigio Terrazzo Base encircled by a ring of steel and glossy black epoxy paint.
Transparent glass with white gradient.
Recommended LED bulb system: 1 X G9 max 20W - LED.

MEASURES

Diameter: 31 cm . Height: 34.7 cm

***WEIGHT**: 6 kg*

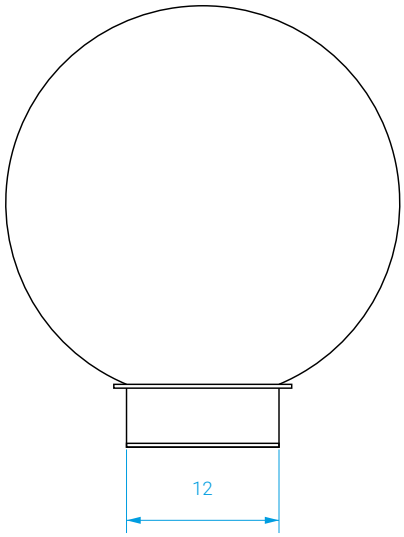

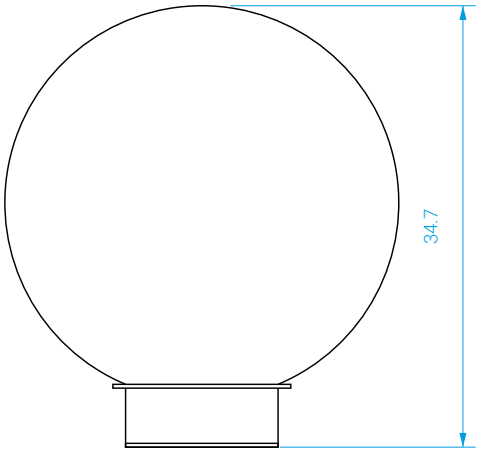

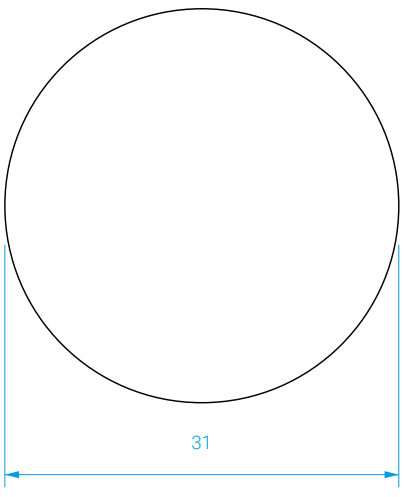

FICHE TECHNIQUE / *TECHNICAL SHEET*

Claustra / *Divider*

red EDITION

FICHE TECHNIQUE / *TECHNICAL SHEET*

Claustra / *Divider*

Bois massif naturel ou MDF laqué noir brillant.
Pieds en laiton démontables.

DIMENSIONS

Haut. : 240 cm . Larg. : 90 cm . Prof. : 9 cm

POIDS : 17 kg

Solid natural wood or brilliant black lacquered MDF.
Removable brass feet.

MEASURES

Height: 240 cm . Width: 90 cm . Depth: 9 cm

WEIGHT: *17 kg*

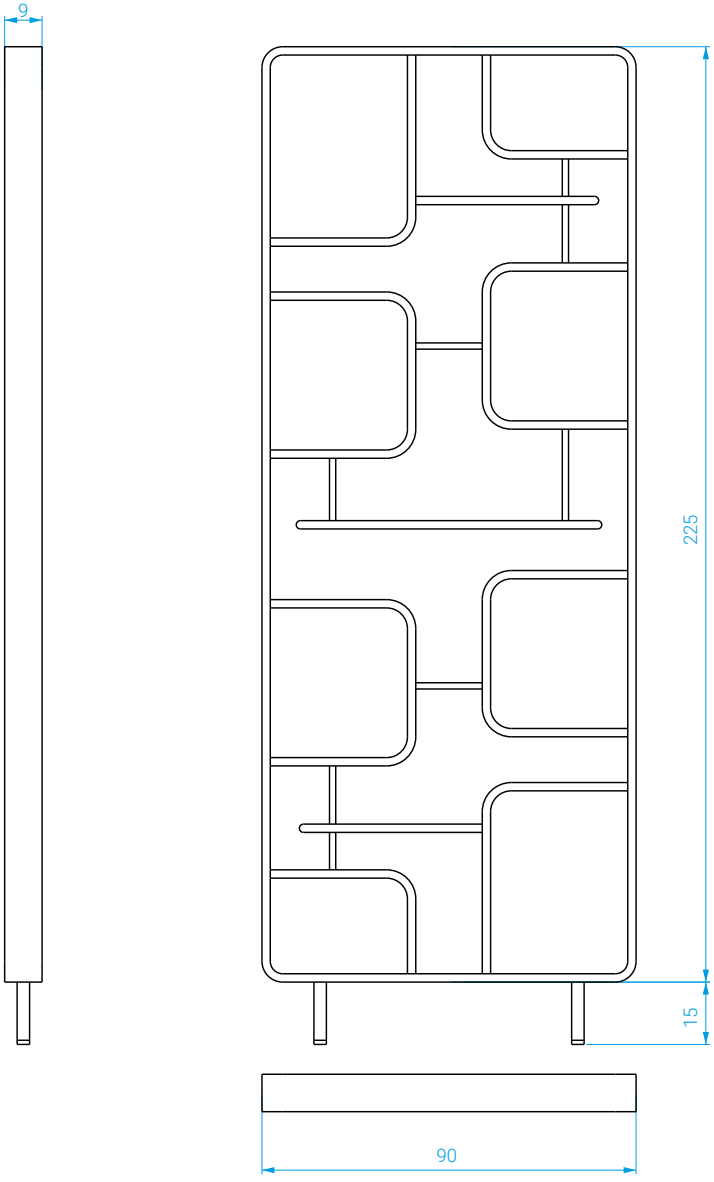

COULEURS / *COLORS*

Claustra / *Divider*

Bois massif ou bois laqué noir.
Produit réalisé uniquement sur commande.

Solid wood or black lacquered wood.
Product made on demand.

Bois massif
Solid wood

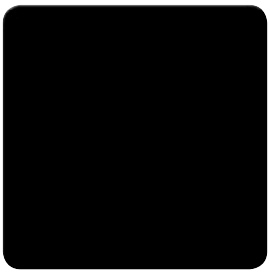

Bois laqué noir
Black lacquered wood

FICHE TECHNIQUE / *TECHNICAL SHEET*

Tapis Parasol
Sunshade Rug

red EDITION

FICHE TECHNIQUE / *TECHNICAL SHEET*

Tapis Parasol
Sunshade Rug

Tapis couleur kaki, 100% laine, tufté main.

DIMENSIONS
Larg. : 300 cm . Long. : 200 cm

POIDS : 27 kg
Produit réalisé uniquement sur commande.

Khaki hand tufted rug, 100% wool.

MEASURES
Width: 300 cm . Length: 200 cm

***WEIGHT**: 27 kg*
Product made on demand.

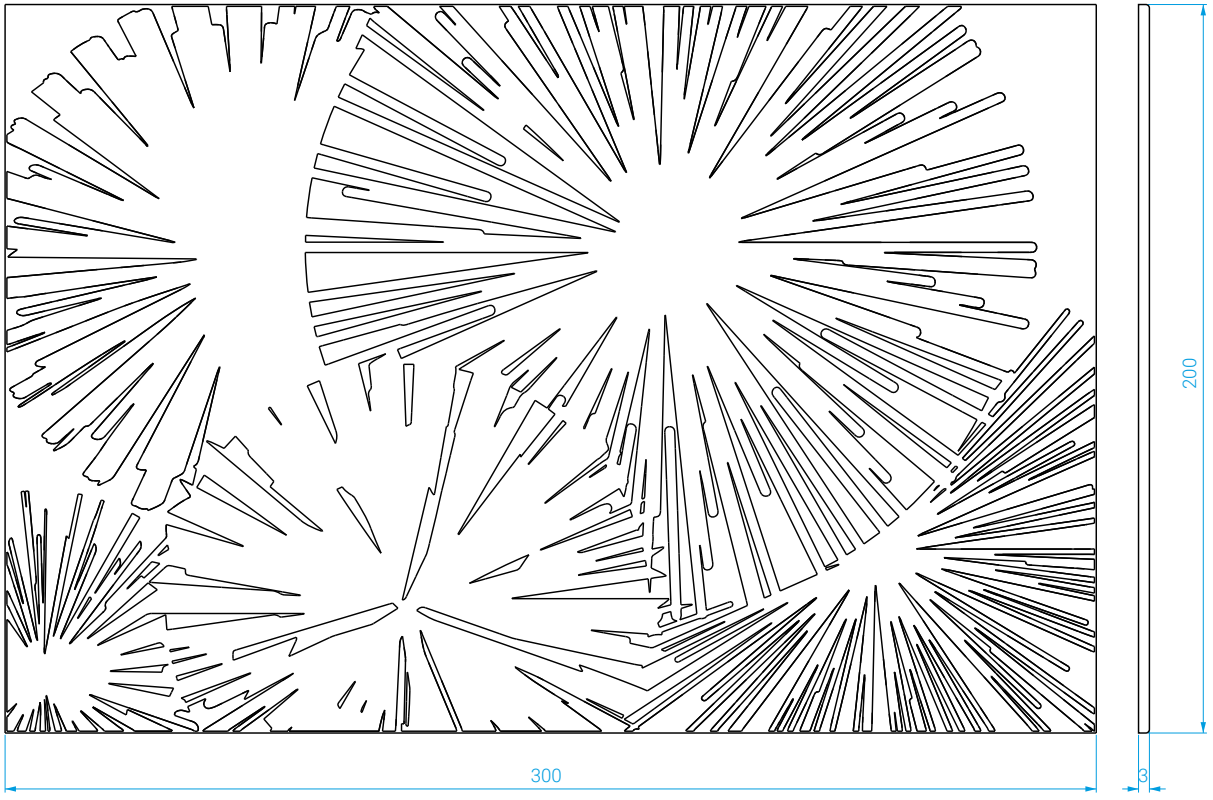

PHOTOS : ©FRÉDERIC & SONIA LUCANO / DIDIER DELMAS / CYRIL FUSSIEN
GRAPHIC DESIGN BY THIBAULD REDVAL
OCTOBRE 2019

CONTACT PRESSE : AGENCE LUNDI 8
ASTRID DE BECO - ASTRID@LUNDI8.COM
+33 (0)6 14 16 22 46

L'APPARTEMENT RED EDITION
38, RUE DES BLANCS MANTEAUX - 75004 - PARIS
+33 (0)1 43 37 02 87

REVENDEURS
WWW.REDEDITION.COM/REVENDEURS
+33 (0)1 42 74 61 48